Assembly instructions / Montageanleitung / Instrukcja montażu

Engin Guard / Motorschutz / Osłona silnika

KTM 790 890

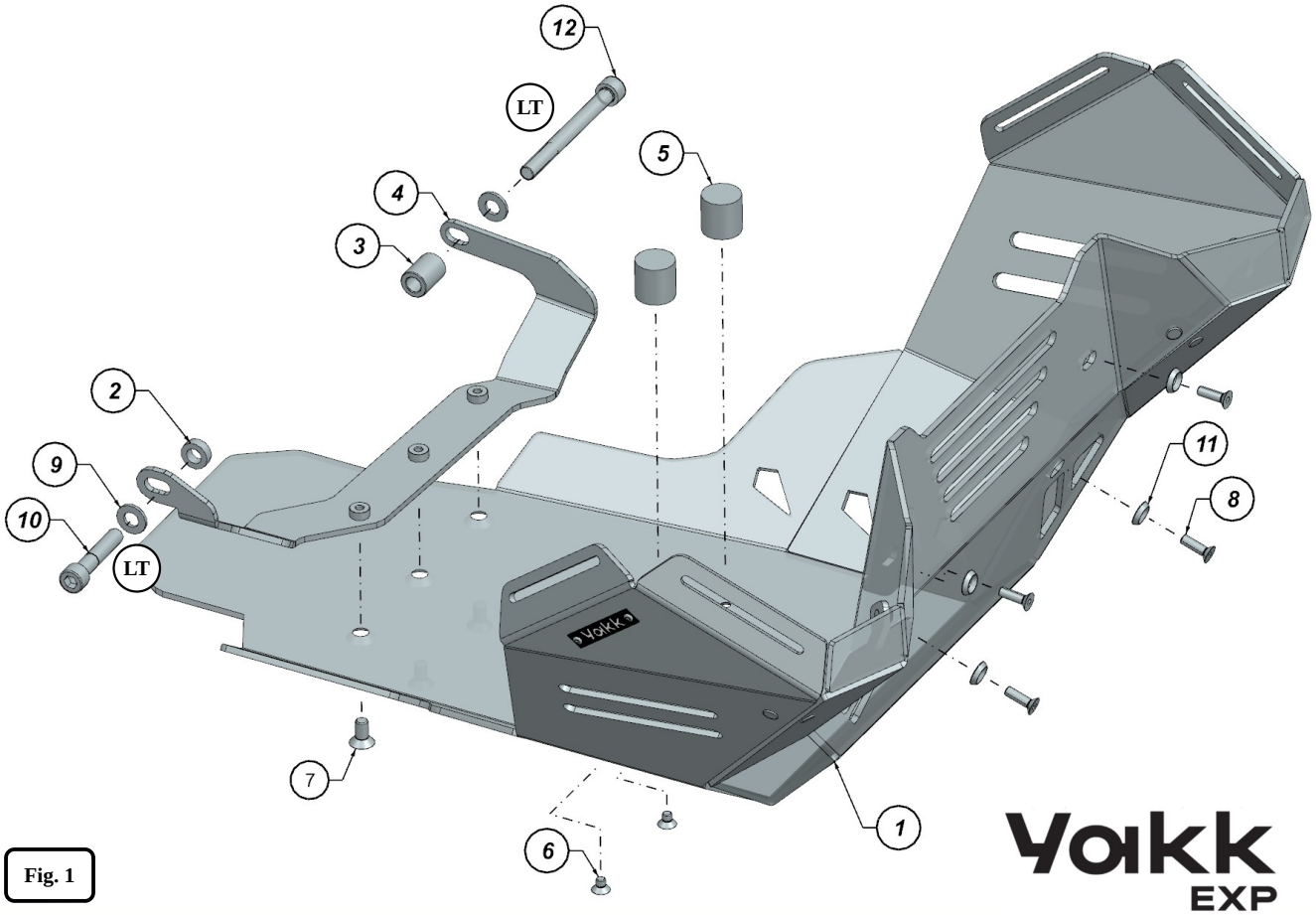

Fig. 1

Parts list / Stückliste / Lista elementów

Nr	Item / Artikel / Element (2987870)	Pieces Stücke Sztuki
1	Plate / Platte / Płyta	1
2	Spacer / Abstandsbuchse / dystans	1
3	Spacer Sleeve / Abstandsbuchse / Tuleja dystansowa	1
4	Rear Mount / Hintere Befestigung / Mocowanie tylne	1
5	Vibration isolator / Schwingungsdämpfer / Wibroizolator typ E M6 fi20 H=25	2
6	Bolt / Schraube / Śruba M6x8	2
7	Bolt / Schraube / Śruba M8x16	3
8	Bolt / Schraube / Śruba M6x20	4
9	Washer / Unterlegscheibe / Podkładka 10.5	2
10	Bolt / Schraube / Śruba M10x50	1
11	Conical Washer / Kegelförmige Unterlegscheibe / Podkładka Stożkowa M6	4
12	Bolt / Schraube / Śruba M10x100	1

LT Użyć klej do gwintów o średniej sile / Use medium strength threadlocker
Mittelfestes Schraubensicherungsmittel verwenden

Read before installation / Lesen Sie vor der Montage / Przeczytaj przed instalacją

Po zamontowaniu wszystkich części w pojeździe należy ostatecznie dokręcić wszystkie śruby.
All bolts have to be finaly tighten after installation all parts on vehicle
Alle Schrauben müssen nach der Montage aller Komponenten endgültig angezogen werden.

Assembly instructions / Montageanleitung / Instrukcja montażu

ENG **1.** Unscrew bolt **(A)** and **(B)** from the other side of the motorcycle. **[Fig.2] / [Fig.3]**

PL **1.** Odkręć śrubę **(A)** oraz **(B)** z drugiej strony motocykla. **[Rys.2] / [Rys.3]**

DE **1.**Schraube **(A)** und **(B)** auf der anderen Seite des Motorrads lösen. **[Abb.2] / [Abb.3]**

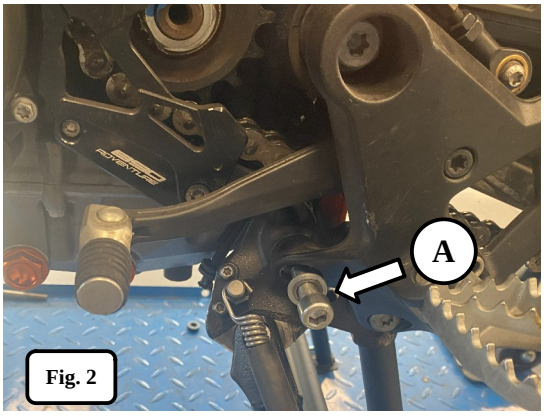

Fig. 2

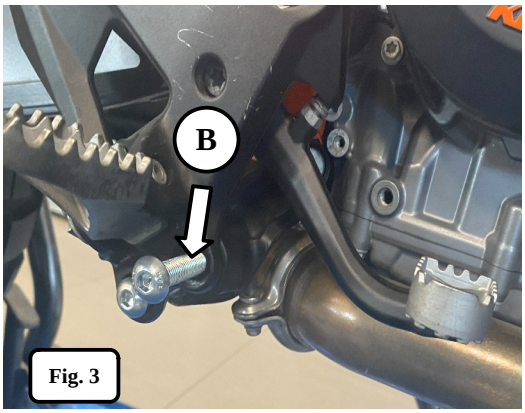

Fig. 3

ENG **2.**Attach vibration isolators **(5)** to plate **(1)** using bolts **(7)**. Attach rear mount **(4)** to plate **(1)**using bolts **(6) [Fig.1] / [Fig.4]**

PL **2.** Przykręć wibroizolatory **(5)** do płyty **(1)** przez śruby **(7)**. Przykręć mocowanie tylne **(4)** do płyty **(1)** za pomocą śrub **(6) [Rys.1] / [Rys.4],**

DE **2.** Befestige die Schwingungsdämpfer **(5)** an der Platte **(1)** mit Schrauben **(7).**
Befestige die hintere Befestigung **(4)** an der Platte **(1)** mit Schrauben **(6) [Abb.1] / [Abb.4]**

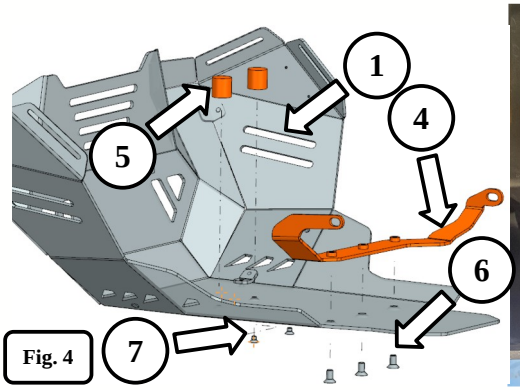

Fig. 4

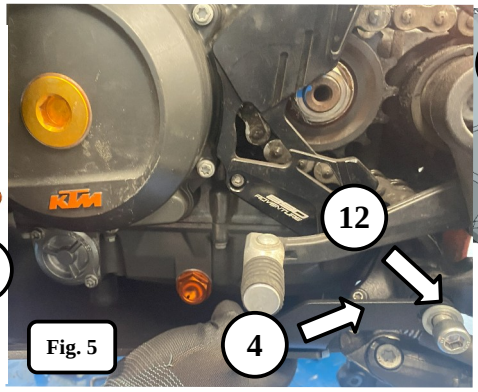

Fig. 5

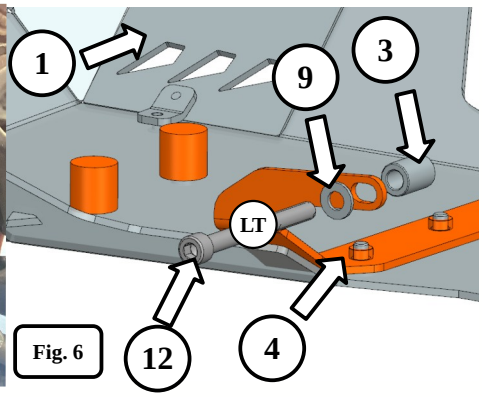

Fig. 6

ENG **3.** Attach plate **(1)** to the left side of the motorcycle using bolt **(12)** through washer **(9),** with rear mount **(4)** through spacer sleeve **(3)** to the frame. **[Fig. 5] / [Fig. 6]**

PL **3.** Przykręć płytę **(1)** z lewej strony motocykla za pomocą śruby **(12)** przez podkładkę **(9)**, mocowaniem płyty **(4)** przez tulejkę dystansową **(3)** do ramy. **[Rys. 5] / [Rys.6]**

DE **3.** Befestige Platte **(1)** auf der linken Seite des Motorrads mit Schraube **(12)** durch Unterlegscheibe **(9),** mit hinterer Befestigung **(4)** durch Abstandsbuchse **(3)** am Rahmen. **[Abb. 5] / [Abb. 6]**

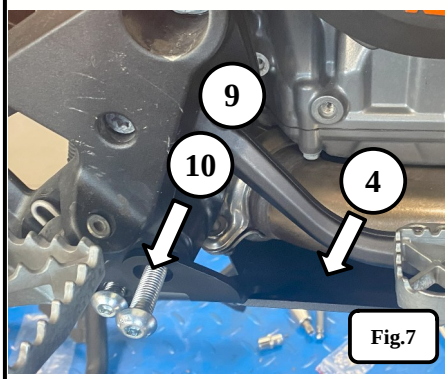

Fig.7

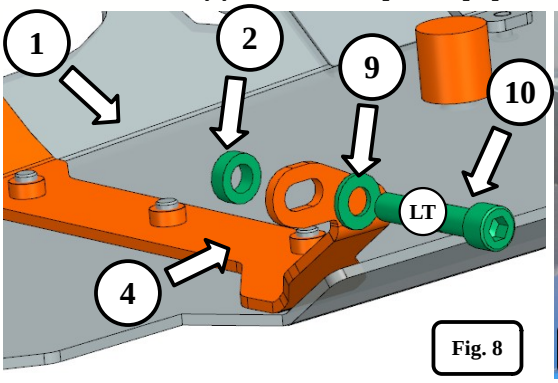

Fig. 8

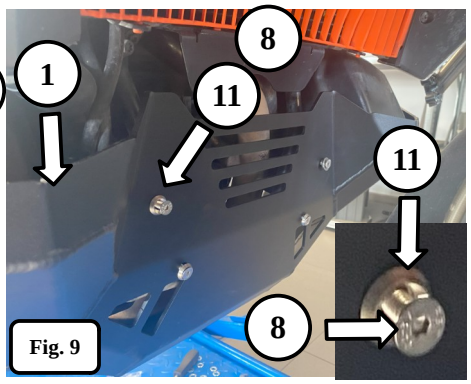

Fig. 9

ENG **4.**Attach plate **(1)** to the right side of the motorcycle using bolt **(10)** through washer **(9),** with rear mount **(4)** through spacer sleeve **(2)** to the frame. **[Fig.7] / [Fig.8]** Attach plate **(1)** at the front using four bolts **(8)** through washers **(11) [Fig. 9]**

PL **4.**Przykręć płytę **(1)** z prawej strony motocykla za pomocą śruby **(10)** przez podkładkę **(9)**, mocowaniem płyty **(4)** przez dystans **(2)** do ramy. **[Rys. 7] / [Rys.8]** Przykręć z przodu płytę **(1)** czterema śrubami **(8)** przez podkładki **(11) [Rys.9]**

DE **4.**Befestige Platte **(1)** auf der rechten Seite des Motorrads mit Schraube **(12)** durch Unterlegscheibe **(9),** mit hinterer Befestigung **(4)** durch Abstandsbuchse **(3)** am Rahmen. **[Abb. 7] / [Abb. 8]**
Befestige Platte **(1)** vorne mit vier Schrauben **(8)** durch Unterlegscheiben **(11) [Abb. 9]**

Vakk EXP