Assembly instructions / Montageanleitung / Instrukcja montażu

Side Stand Foot Extension / Seitenständerfuß-Verbreiterung / Poszerzenie stopki bocznej

Honda XL 750 Transalp

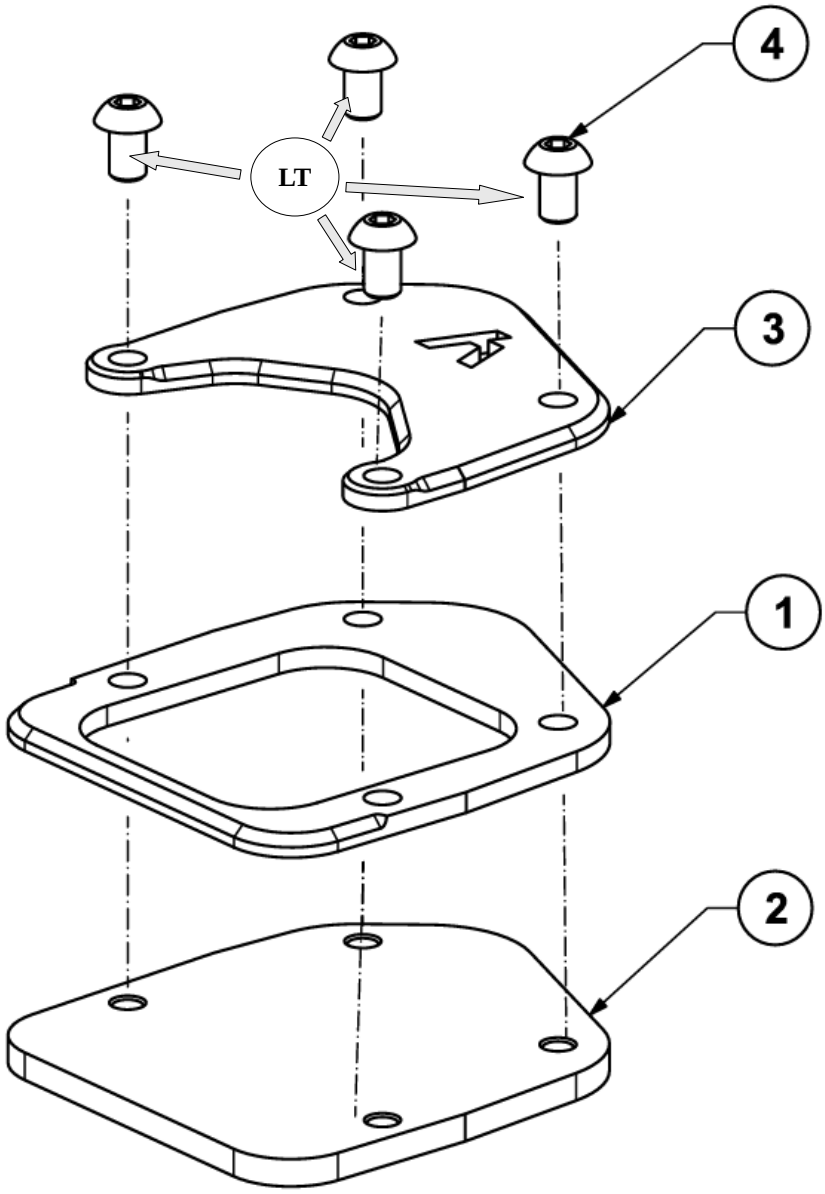

Parts list / Stückliste / Lista elementów

Nr	Item / Artikel / Element (2996840)	Pieces Stücke Sztuki
1	Centering braket / Zentriereinsatz / Wkładka centrująca	1
2	Basis plate for expansion / Grundlegende verbreitung / Podstawa poszerzenia	1
3	Clamp bracket / Klemmblech / Wkładka mocująca	1
4	Bolt / Schraube / Śruba M5x8	4

LT - Use medium strength threadlocker / Mittelfestes Schraubensicherungsmittel verwenden / Użyć klej do gwintów o średniej sile.