Assembly instructions / Montageanleitung / Instrukcja montażu

Engin Guard / Motorschutz / Osłona silnika

Benelli TRK 702 702X

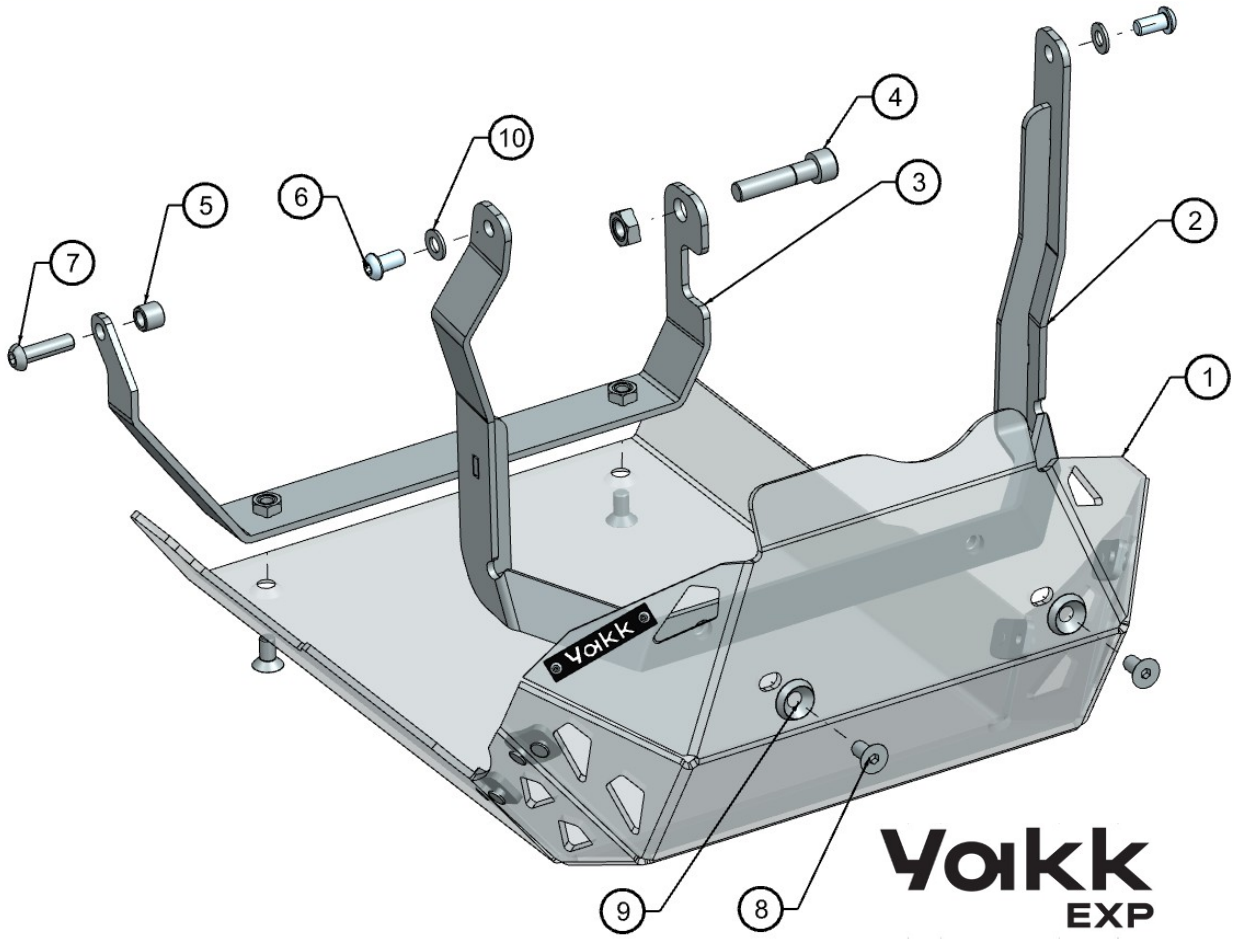

Parts list / Stückliste / Lista elementów

Nr	Item / Artikel / Element (2990922)	Pieces Stücke Sztuki
1	Plate / Platte / Płyta	1
2	Front Mount / Frontbefestigung / Mocowanie przód	1
3	Rear Mount / Hintere Befestigung / Mocowanie tylne	1
4	Bolt / Schraube / Śruba M10x40	1
5	Spacer Sleeve / Abstandsbuchse / Tuleja dystansowa	1
6	Bolt / Schraube / Śruba M8x16	2
7	Bolt / Schraube / Śruba M8x30	1
8	Bolt / Schraube / Śruba M8x16	4
9	Conical Washer / Kegelförmige Unterlegscheibe / Podkładka Stożkowa M8	2
10	Washer / Unterlegscheibe / Podkładka 8.4	2

Read before installation / Lesen Sie vor der Montage / Przeczytaj przed instalacją

Po zamontowaniu wszystkich części w pojeździe należy ostatecznie dokręcić wszystkie śruby.

All bolts have to be finaly tighten after installation all parts on vehicle

Alle Schrauben müssen nach der Montage aller Komponenten endgültig angezogen werden.

Assembly instructions / Montageanleitung / Instrukcja montażu

ENG 1.(A) Loosen the screw.(B) Screw the rear mount (3) , with the screw (13) the spacer (5) [Fig.1] / [Fig.2] / [Fig.3].

PL 1. (A) Odkręć śrubę.(B) Przykręć mocowanie tylne (3) , śrubą (13) tulejkę dystansową (5) [Fig.1] / [Fig.2] / [Fig.3]

DE 1.(A) Drehen Sie die Schraube heraus.(B) Befestigen Sie die hintere Befestigung (3) mit der Schraube (13) durch die Abstandsbuchse (5) [Abb.1] / [Abb.2] / [Abb.3].

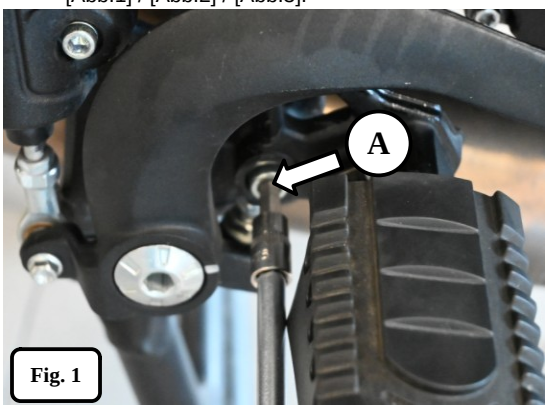

Fig. 1

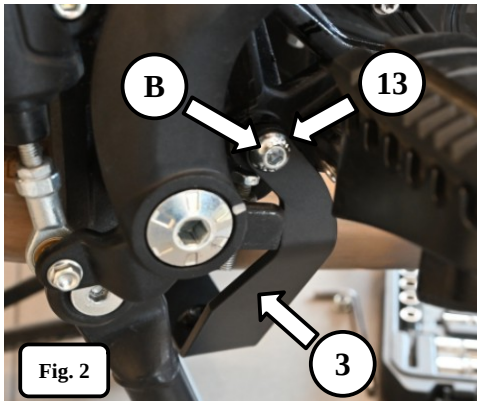

Fig. 2

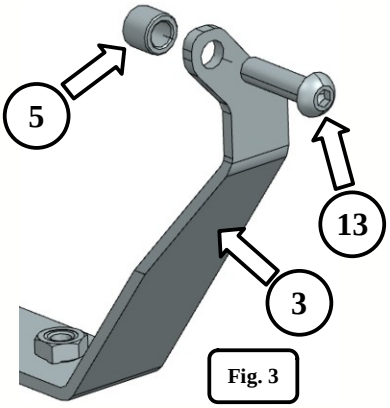

Fig. 3

ENG 2.(C) Loosen the screw. (D) Tighten the rear mount (3) , with the screw (4) [Fig.4] / [Fig.5]

PL 2. (C) Odkręcić śrubę. (D) Przykręć mocowanie tylne (3) , śrubą (4) [Fig.4] / [Fig.5]

DE 2. (C) Entfernen Sie die Schraube. (D) Befestigen Sie die hintere Befestigung (3) mit der Schraube (4) [Abb.4] / [Abb.5].

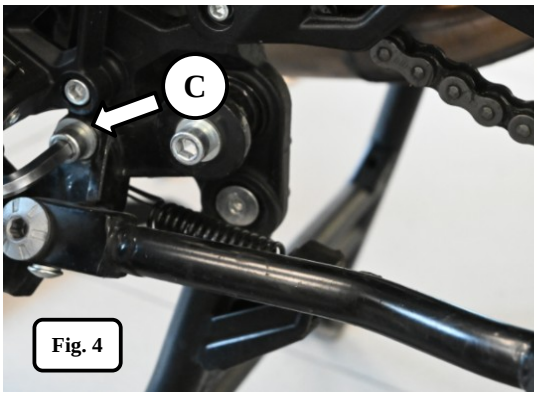

Fig. 4

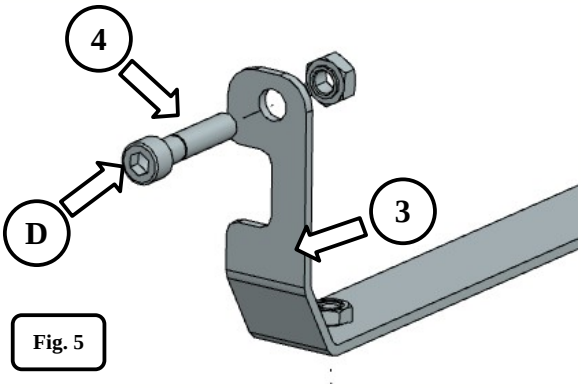

Fig. 5

ENG 3.(E), (F) Screw the front mount (2) with screws (6), through the washers (10). [Fig.5] / [Fig.6] / [Fig.7].

PL 3. (E), (F) Przykręć mocowanie przód (2) śrubami (6), przez podkładki (10). [Fig.5] / [Fig.6] / [Fig.7]

DE 3. (E), (F) Befestigen Sie die vordere Befestigung (2) mit den Schrauben (6) durch die Unterlegscheiben (10). [Abb.5] / [Abb.6] / [Abb.7].

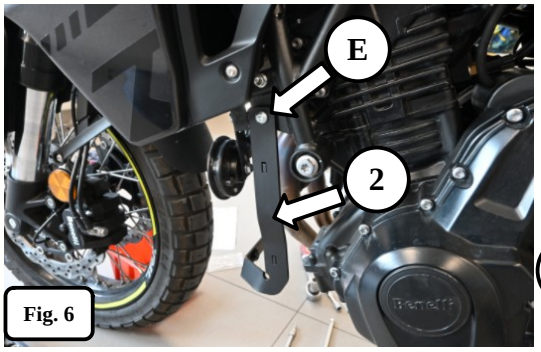

Fig. 6

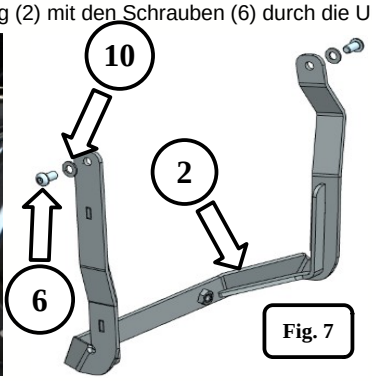

Fig. 7

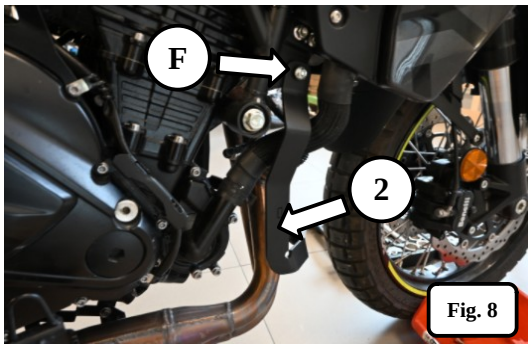

Fig. 8

Yakk EXP

Assembly instructions / Montageanleitung / Instrukcja montażu

ENG 4.(G) Screw the plate (1) with screws (8) through the conical washers (9) to the front mount (2) [Fig.9] / [Fig.10].

PL 4. (G) Przykręć płytę (1) śrubami (8) przez podkładki stożkowe (9) do mocowania przód (2) [Fig.9] / [Fig.10]

DE 4. (G) Befestigen Sie die Platte (1) mit den Schrauben (8) durch die kegelförmige Unterlegscheiben (9) an der vorderen Befestigung (2) [Abb.9] / [Abb

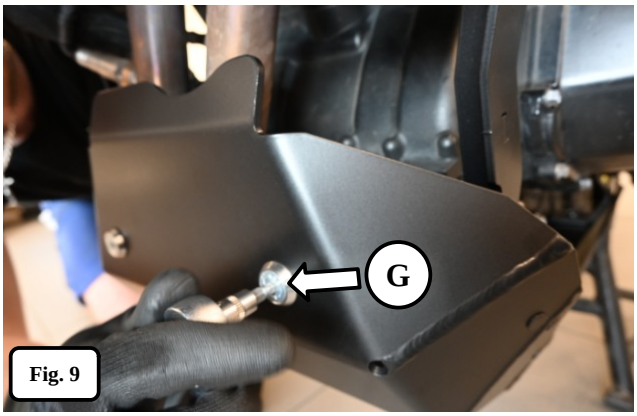

Fig. 9

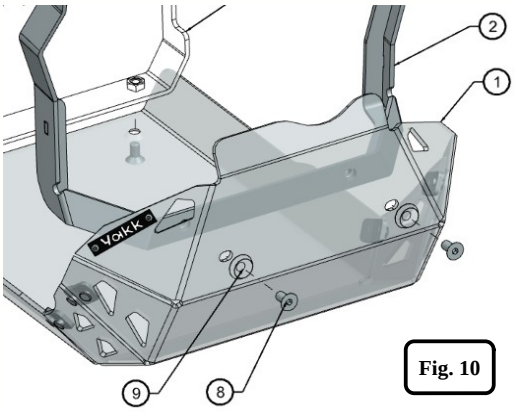

Fig. 10

ENG 5.(H) Screw the plate (1) with screws (8) to the rear mount (3) [Fig.11] / [Fig.12].

PL 5. (H) Przykręć płytę (1) śrubami (8) do mocowania tylnego (3) [Fig.11] / [Fig.12]

DE 5.(H) Befestigen Sie die Platte (1) mit den Schrauben (8) an der hinteren Befestigung (3) [Abb.11] / [Abb.12].

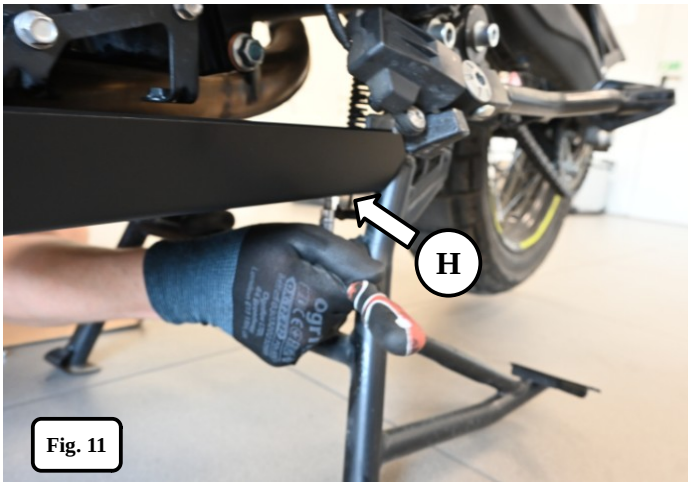

Fig. 11

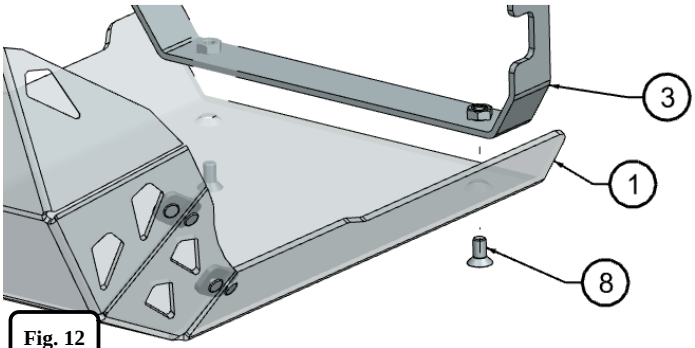

Fig. 12

ENG 6.(I) Tighten all screws

PL 6. (I) Wszystkie śruby podokręcaj

DE 6) (I) Ziehen Sie alle Schrauben an.