Assembly instructions / Montageanleitung / Instrukcja montażu

Center stand / Hauptständer / Stopka centralna

Honda XL 750 Transalp

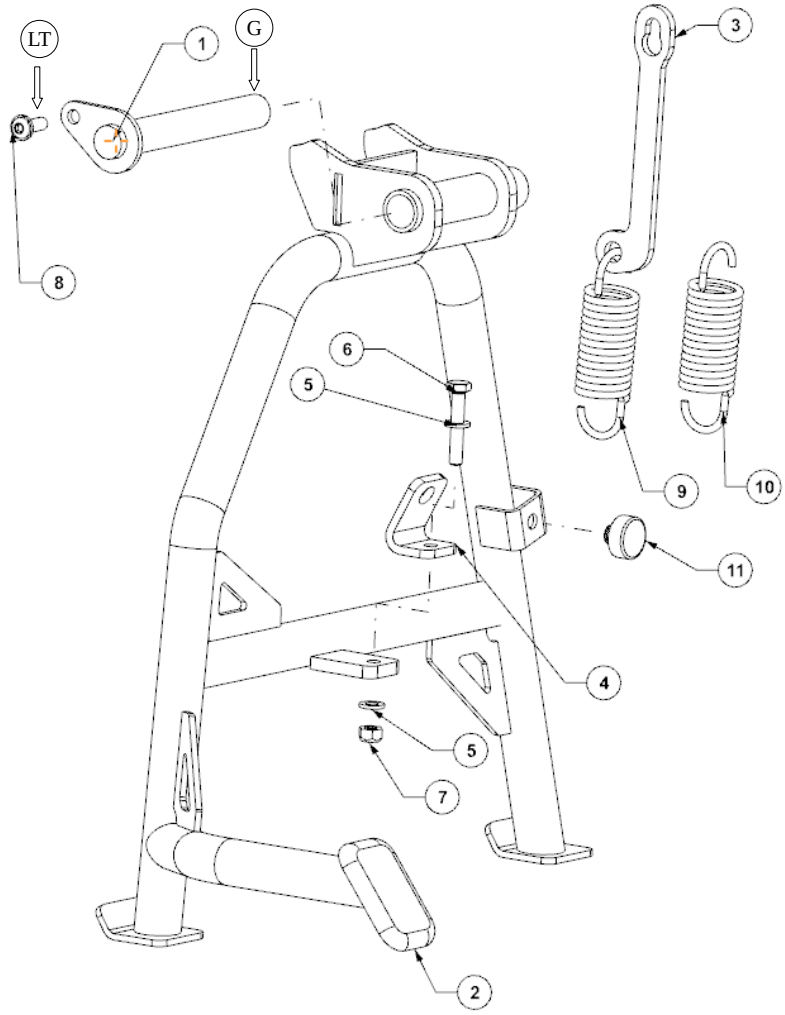

Parts list / Stückliste / Lista elementów

Nr	Item / Artikel / Element (2988671)	Pieces Stücke Sztuki
1	Pivot pin / Kerbstift / Sworzeń stopki centralnej	1
2	Center stand / Hauptständer / Stopka centralna	1
3	Spring holder / Federhalterung / Uchwyt sprężyny	1
4	Spring tennsioner / Federspannung / Naciąg sprężyny	1
5	Washer / Unterlegscheibe / Podkładka Ø 6.4	2
6	Bolt / Schraube / Śruba M6x35	1
7	Nut / Mutter / Nakrętka M6	1
8	Bolt / Schraube / Śruba M6x16	1
9	Spring / Feder / Sprężyna	1
10	Spring / Feder / Sprężyna	1
11	Rubber damper / Gummidämpfer / Odbojnik gumowy	1

(LT) - Use medium strength threadlocker / Mittelfestes Schraubensicherungsmittel verwenden / Użyć klej do gwintów o średniej sile.

(G) - Apply grease / Schmierfett auftragen / Smarować smarem stałym

Assembly instructions / Montageanleitung / Instrukcja montażu

ENG 1. Find the handle **(A)** from the bottom of the motorcycle **[Fig. 1]**
PL 1. Znajdź uchwyt **(A)** od dołu motocykla **[Fig. 1]**
DE 1. Suchen Sie die Halterug **(A)** von der Unterseite des Motorrads **[Abb. 1]**

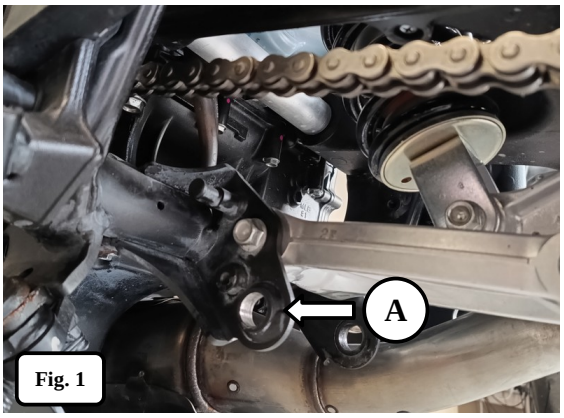

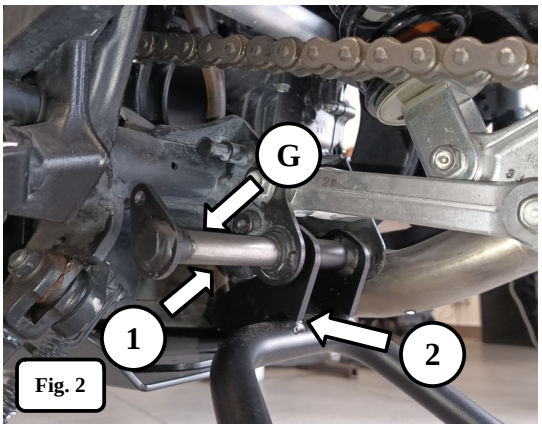

ENG 2. Place the central stand **(2)** between the handles **(A)**, lubricate and put in the pin **(1) [Fig.2]**
PL 2. Umieścić podstawę centralną **(2)** pomiędzy uchwytami **(A)**, nasmarować i włożyć trzpień **(1) [Fig.2]**
DE 2. Setzen Sie die zentrale Basis **(2)** zwischen den Halterungen **(A)**, schmieren Sie sie und setzen Sie den Stift **(1)** ein **[Abb. 2]**

ENG 3. Fix the pin **(1)** with **M6** screw **(8)**, Use medium strength thread locker **[Fig.3]**
PL 3 Umocować trzpień **(1)** za pomocą śruby **M6 (8)**, Użyć kleju do gwintów średniej siły **[Fig.3]**
DE 3 Befestigen Sie den Stift **(1)** mit der **M6-Schraube (8)**, verwenden Sie mittelfesten Gewindekleber **[Abb.3]**

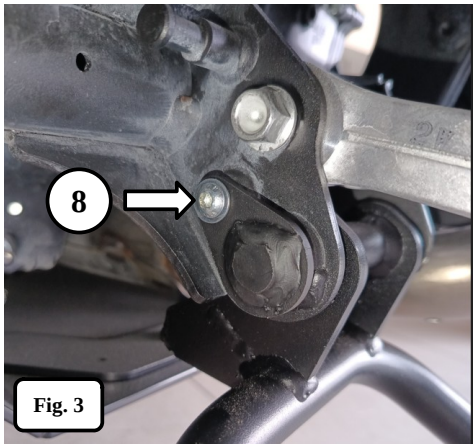

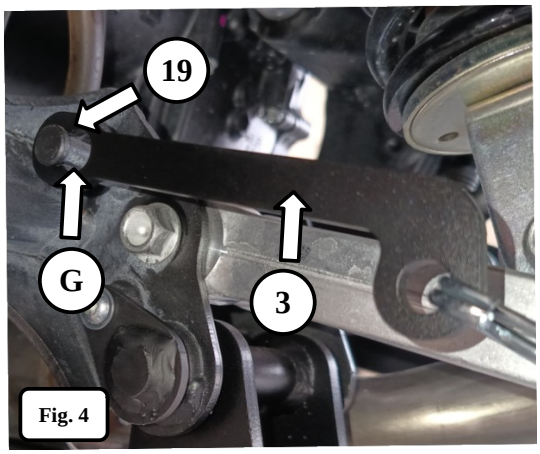

ENG 4. Attach the spring holder **(3)** to the frame pin. Lubricate the pin with solid grease **[G] [Fig.4]**
PL 4. Zaczepić uchwyt sprężyny **(3)** na trzpieniu ramy.Trzpień nasmarować smarem stałym **[G] [Fig.4]**
DE 4. Hängen Sie den Federhalter **(3)** auf den Rahmenstift ein. Schmieren Sie den Stift mit Fett **[G] [Abb.4]**

Assembly instructions / Montageanleitung / Instrukcja montażu

ENG **5.** Place the smaller spring **(9)** inside the larger spring **(10)**. Install together with the spring holder **(3)** and the spring tensioner **(4) [Fig.5]**

PL **5.** Umieścić mniejszą sprężynę **(9)** wewnątrz większej sprężyny **(10)**. Zamontować wraz z uchwytem sprężyny **(3)** oraz naciągiem sprężyny **(4) [**

DE **5.** Legen Sie die kleinere Feder **(9)** in die größere Feder **(10)**. Montieren Sie sie zusammen mit dem Federhalter **(3)** und der Federspannung **(4) [Abb.5]**

ENG **6.** Tension the spring **(9;10)** using **M6** bolt **(6)** with washers **(5)** and nut **(7) [Fig. 5]**

PL **6.** Naciągnąć sprężynę **(9;10)** za pomocą śruby M6 **(6)** z podkładkami **(5)** i nakrętką **(7) [Fig. 5]**

DE **6.** Spannen Sie die Feder **(9;10)** mit der M6-Schraube **(6)** mit Unterlegscheiben **(5)** und der Mutter **(7) [Abb. 5]**

ENG **7.** Place the rubber bumper **(11)** in the hole of the central stand **(2) [Fig. 6]**

PL **7.** Umieścić odbój gumowy **(11)** w otworze podstawy centralnej **(2) [Fig. 6]**

DE **7.** Setzen Sie den Gummipuffer **(11)** in das Loch der zentralen Basis **(2) [Abb. 6]**

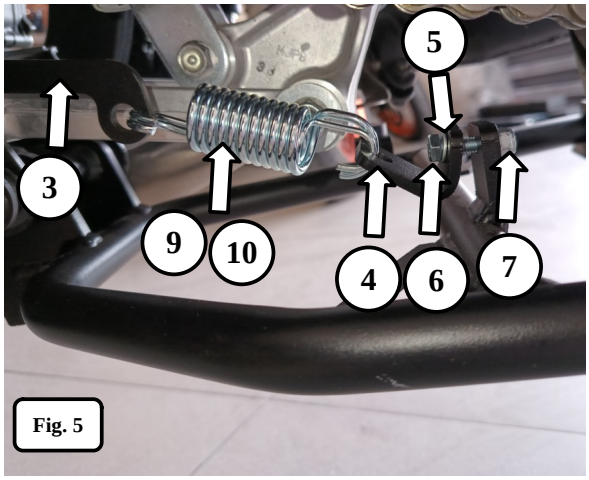

Fig. 5

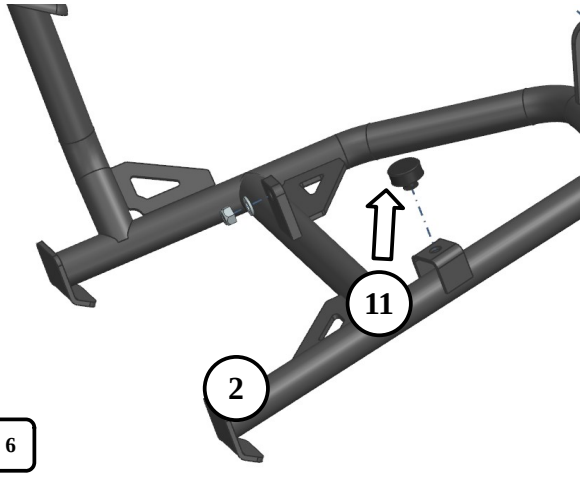

Fig. 6