Assembly instructions / Montageanleitung / Instrukcja montażu

Chain guard / Kettenschutze / Osłona łańcucha

Yamaha Tenere 700

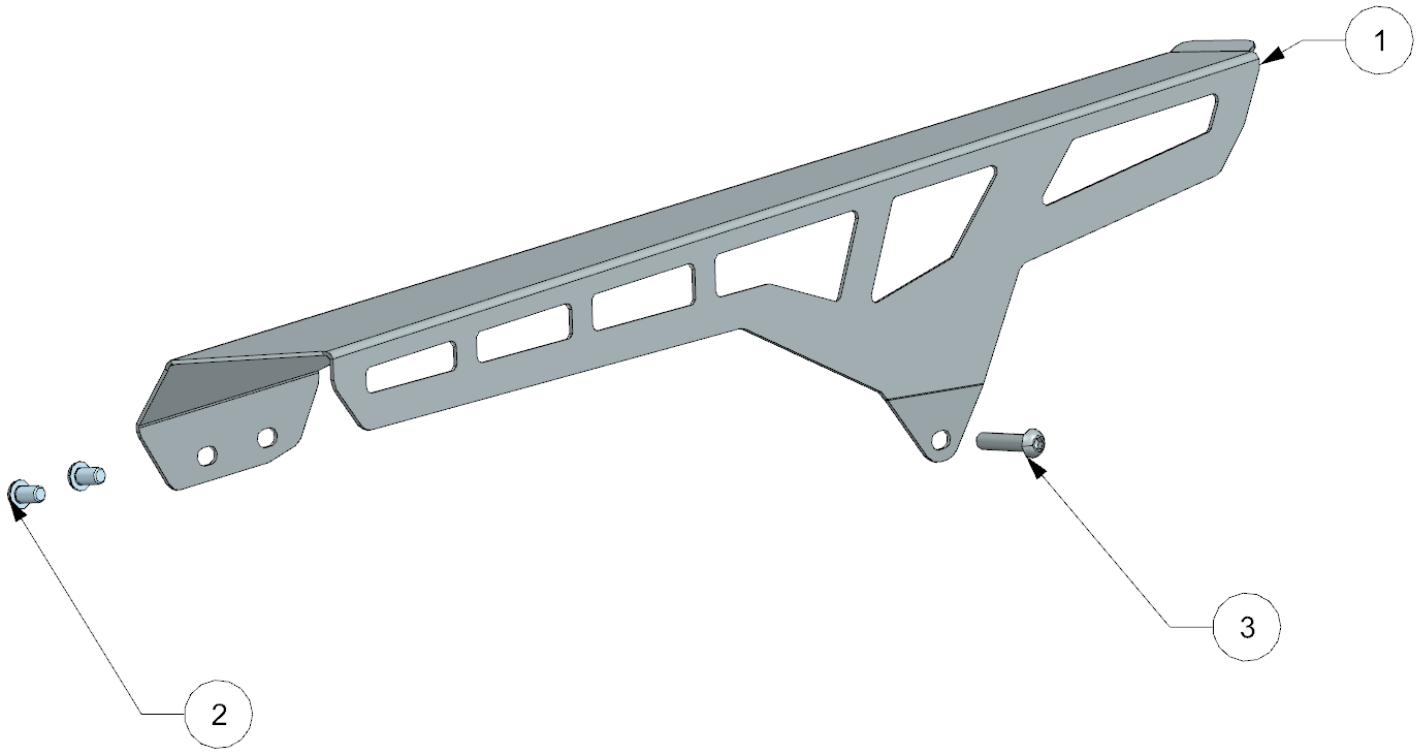

Parts list / Stückliste / Lista elementów

Nr	Item / Artikel / Element (2990260)	Pieces Stücke Sztuki
1	Chain guard / Kettenschutz / Osłona łańcucha	1
2	Bolt /Schraube / Śruba M5x10	2
3	Bolt /Schraube / Śruba M5x25	1