Assembly instructions / Montageanleitung / Instrukcja montażu

Center stand / Hauptständer / Stopka centralna

Yamaha Tenere 700

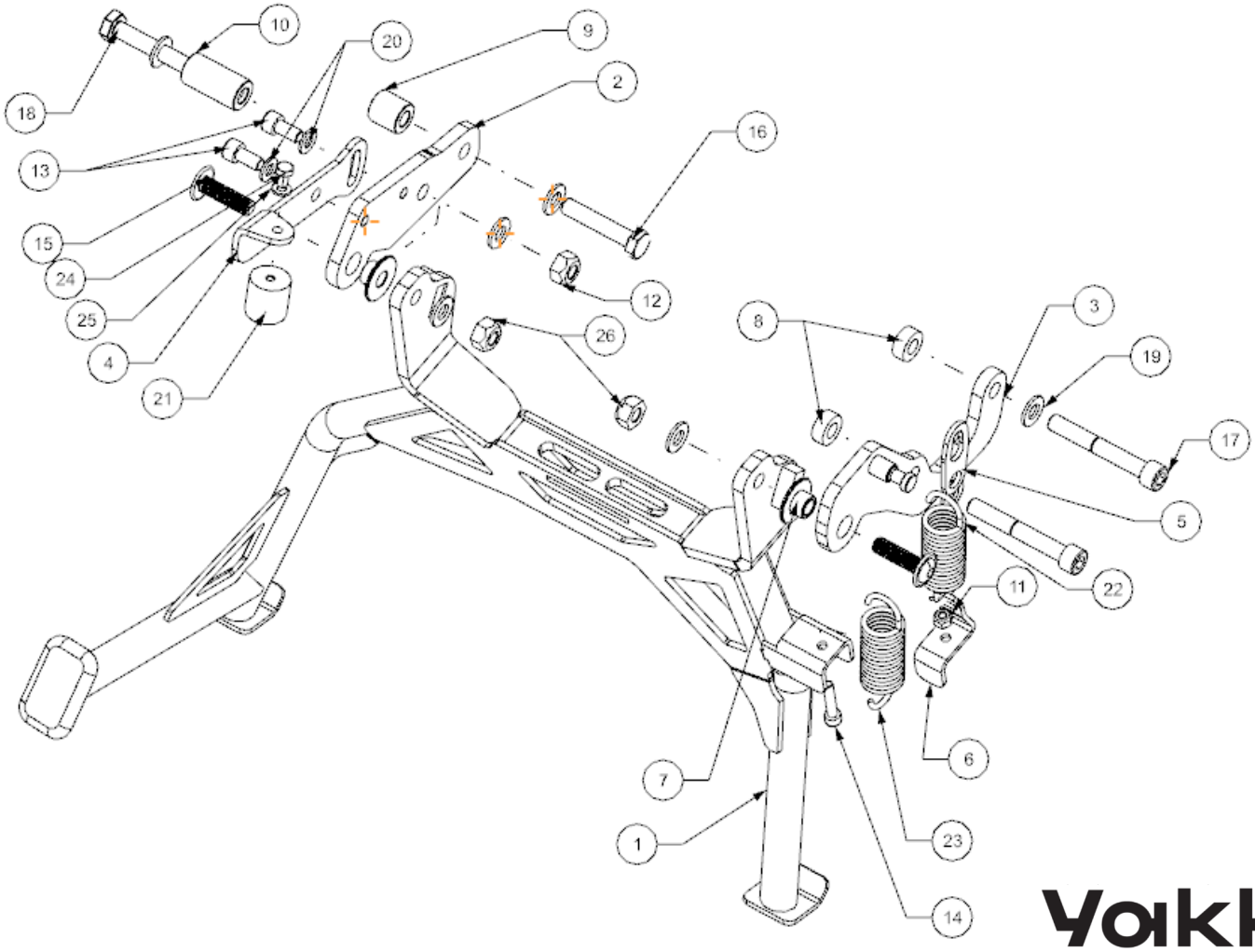

Yakk EXP

Nr	Item / Artikel / Element (685171)	Pieces Stücke Sztuki
1	Center stand / Hauptständer / Stopka centralna	1
2	Holder / Befestigung / Mocowanie	1
3	Holder / Befestigung / Mocowanie	1
4	Dumper holder / Gummipufferhalter / Mocowanie odbojnika	1
5	Spring holder / Federhalterung / Uchwyt sprężyny	1
6	Spring tennsioner / Federspannung / Naciąg sprężyny	1
7	Flanged sleeve / Flanschhülse / Tuleja z kołnierzem	2
8	Spacer / Distanzbuchse / Tuleja dystansowa 8mm	2
9	Spacer / Distanzbuchse / Tuleja dystansowa 20mm	1
10	Spacer / Distanzbuchse / Tuleja dystansowa 39mm	1
11	Nut / Mutter / Nakrętka M6	1
12	Nut / Mutter / Nakrętka M10x1.25	1
13	Bolt / Schraube / Śruba M8x16	2
14	Bolt / Schraube / Śruba M6x30	1
15	Bolt / Schraube / Śruba M10x35	2

Assembly instructions / Montageanleitung / Instrukcja montażu

Parts list / Stückliste / Lista elementów

Nr	Item / Artikel / Element (2990260)	Pieces Stücke Sztuki
16	Bolt / Schraube / Śruba M10x1.25 L50mm	1
17	Bolt / Schraube / Śruba M10x1.25 L70mm	2
18	Bolt / Schraube / Śruba M10x1.25 L90mm	1
19	Washer / Unterlegscheibe / Podkładka 10,5	7
20	Washer / Unterlegscheibe / Podkładka 8,4	2
21	Rubber damper / Gummidämpfer / Odbojnik gumowy	1
22	Spring / Feder / Sprężyna	1
23	Spring / Feder / Sprężyna	1
24	Bolt / Schraube / Śruba M6x10	1
25	Washer / Unterlegscheibe / Podkładka 6.4	1
26	Nut / Mutter / Nakrętka M10x1.25	2

(G) - Apply grease / Schmierfett auftragen / Smarować smarem stałym

Screw Tightening torque / Schraubenanzugsmomente / Momenty dokręcania śrub/

M6 – 10-12nm
M8 – 25-30nm
M10 – 50-55nm

Przeczytaj przed montażem.
Montażu powinien dokonać wykwalifikowany personel. Należy zwrócić szczególną uwagę na wiązki elektryczne, przewody hamulcowe a także gumowe przewody układu chłodzenia, aby nie uległy uszkodzeniu podczas montażu a także podczas dalszej eksploatacji.

Read before installation.
All bolts have to be finaly tighten after installation all parts on vehicle. Accesories should be mounted only by qualified person. Pay extra attetention on wiring looms, brake hoses for engine cooling, so that they are not pinched or they doesn't chafe during operation due to wrong installation. During installation it’s recommended to set up all parts freely.

Lesen Sie vor der Montage
Die Montage sollte von qualifiziertem Personal durchgeführt werden. Besondere Aufmerksamkeit sollte den elektrischen Kabelbäumen, Bremsleitungen sowie Gummileitungen des Kühlsystems gewidmet werden, um Beschädigungen während der Montage und während des weiteren Betriebs zu vermeiden.

Vakk EXP

Assembly instructions / Montageanleitung / Instrukcja montażu

ENG **1.** Remove bolt **(A)** on the right side of the motorcycle **[Fig. 1]**. Replace with **M10** bolt **(18)** with washer **(19) [Fig. 2]**.

PL **1.** Odkręcić śrubę **(A)** po lewej stronie motocykla.**[Fig. 1]** Zastąpić śrubą **M10 (18)** z podkładką (19) **[Fig. 2]**.

DE **1.** Entfernen Sie die Schraube **(A)** auf der linken Seite des Motorrads. **[Fig. 1]** Ersetzen Sie die Schraube **(A)** durch eine **M10** Schraube **(18)** mit Unterlegscheibe **(19) [Fig. 2]**.

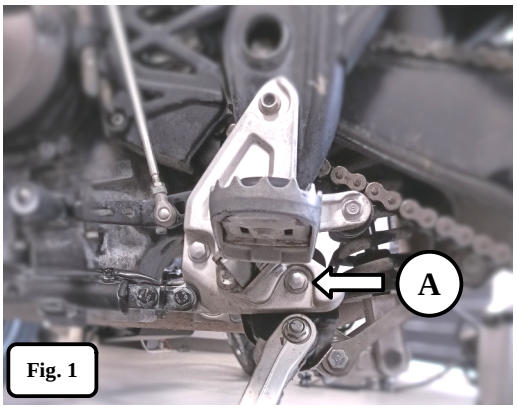

Fig. 1

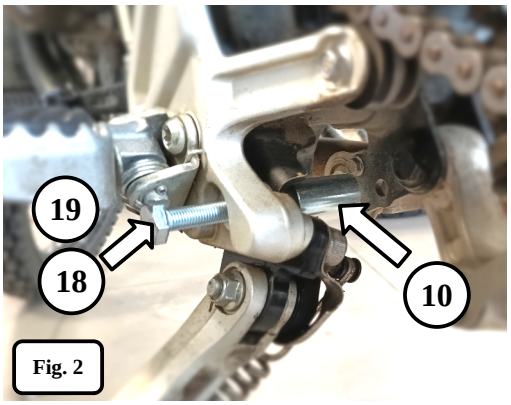

Fig. 2

ENG **2.**Screw **(18)** in half. Install the L-39mm bushing **(10)**. Screw the screw **(18)** all the way in **[Fig.2].**

PL **2.** Śrubę **(18)** wrkęcić do połowy. Zamonotować tuleję L-39mm **(10)**. Wkręcić śrubę **(18)** do końca **[Fig.2].**

DE **2.** Die Schraube **(18)** bis zur Hälfte eindrehen. Setzen Sie die L-39mm-Buchse **(10)** ein. Die Schraube **(18)** ganz eindrehen **[Abb.2]**.

ENG **3.** Find the threaded hole at the back of the frame **[B] [Fig. 3]**. The hole should be thoroughly cleaned of debris.

PL **3.** Znajdź otwór gwintowany z tyłu ramy **[B] [Fig. 3]**. Otwór należy dokładnie oczyścić z zanieczyszczeń.

DE **3** Finden Sie das Gewindeloch auf der Rückseite des Rahmens **[B] [Abb. 3]**.Das Gewindeloch sollte sorgfältig von Schmutz befreit werden.

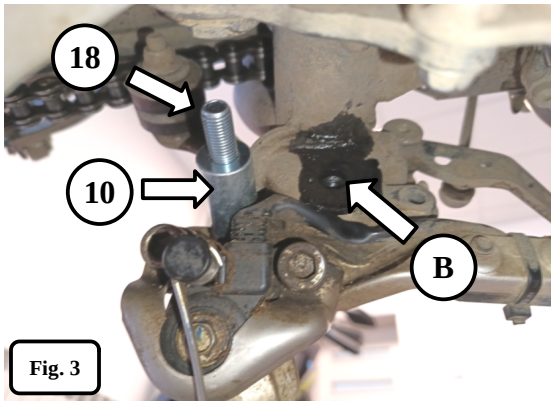

Fig. 3

Fig. 4

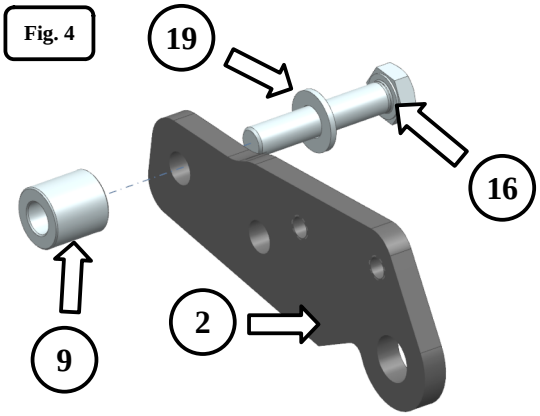

ENG **4.** Place **M10** screw **(16)** with washer **(19)** in holder **(2)** and 20mm bushing **(9) [Fig. 4]**.

PL **4.** Umieścić śrubę **M10 (16)** z podkładką **(19)** w uchwycie **(2)** i tuleją 20mm **(9) [Fig. 4].**

DE **4.** Setzen Sie die **M10**-Schraube **(16)** mit Unterlegscheibe **(19)** und 20mm Buchse **(9)** in der Halterung **(2)** ein **[Abb. 4]**.

ENG **5.** Install the handle **(2)** to the frame of the motorcycle. Tighten the bolt **(16)**, Install and tighten the **M10x1.25** nut **(12)** with washer **(19) [Fig 4/5]**.

PL **5.** Zamontować uchwyt **(2)** w ramie motocykla. Dokręcić śrubę **(16)**, Zamontować i dokręcić nakrętkę **M10x1.25 (12)** z podkładką **(19) [Fig 4/5]**.

DE **5.** Montieren Sie die Halterung **(2)** am Motorradrahmen. Ziehen Sie die Schraube **(16)** fest, montieren Sie die **M10x1.25-**Mutter **(12)** mit Unterlegscheibe **(19)** und ziehen Sie sie fest **[Abb. 4/5]**.

Vakk EXP

Assembly instructions / Montageanleitung / Instrukcja montażu

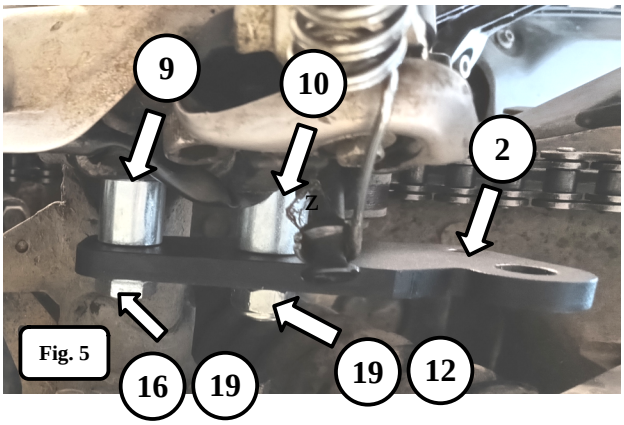

Fig. 5

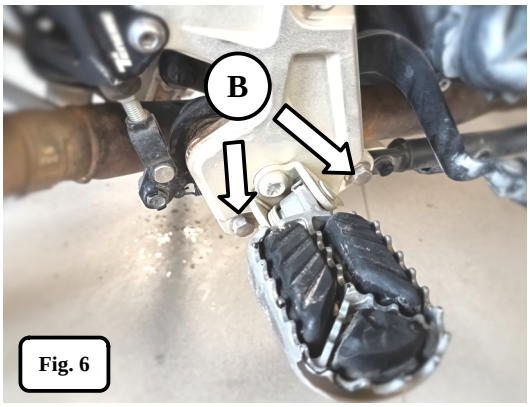

Fig. 6

ENG **6.** Remove the original screws **[B] [Fig. 6]**.

PL **6.** Odkręcić oryginalne śruby **[B] [Fig. 6]**

DE **6.** Lösen Sie die Originalschrauben **[B] [Abb. 6]**.

ENG **7.** Mount the bracket **(3)** with spacers **(8)** using **M10** screws **(17)** with washers **(19) [Fig. 7/8]**.

PL **7.** Zamontować uchwyt **(3)** z tulejkami dystansowymi **(8)** za pomocą śrub **M10 (17)** z podkładkami **(19) [Fig. 7/8].**

DE **7.** Montieren Sie die Halterung **(3)** mit Distanzbuchsen **(8)** mithilfe von **M10**-Schrauben **(17)** und Unterlegscheiben **(19) [Abb. 7/8]**.

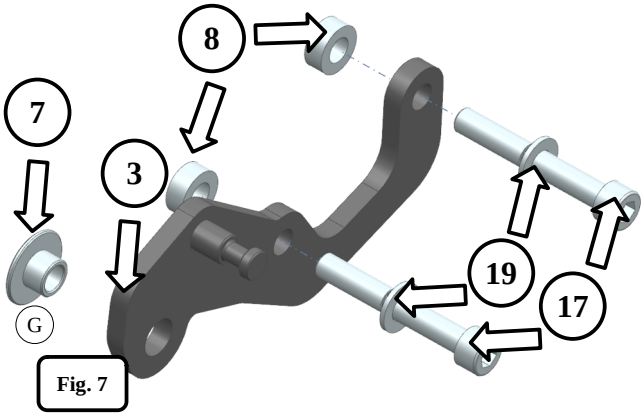

Fig. 7

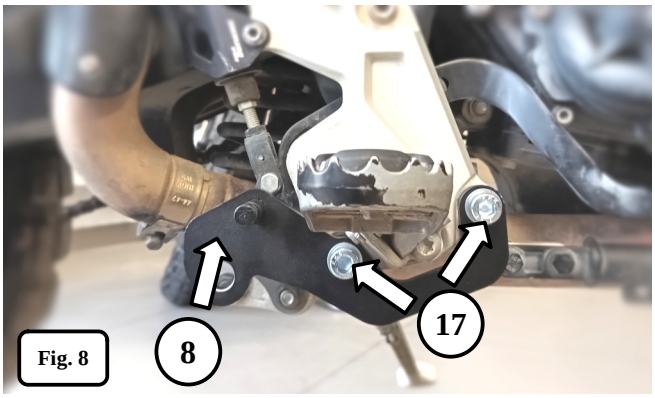

Fig. 8

ENG **8.** place the bushing **(7)** in the bracket **(3)**. Apply grease to the surfaces of the bushing **(7) [Fig. 7]**. Similarly place the bushing in the left bracket **(2)**.

PL **8.** Umieścić tuleję **(7)** w uchwycie **(3)**. Nałożyć smar na powierzchnie tuleji **(7) [Fig. 7]**. Analogicznie umieścić tuleję w lewym uchwycie **(2)**.

DE **8.** Setzen Sie die Buchse **(7)** in die Halterung **(3)** ein. Tragen Sie das Schmiermittel auf die Oberflächen der Buchse **(7)** auf **[Abb. 7]**. Setzen Sie die Buchse in gleicher Weise in die linke Halterung **(2)** ein.

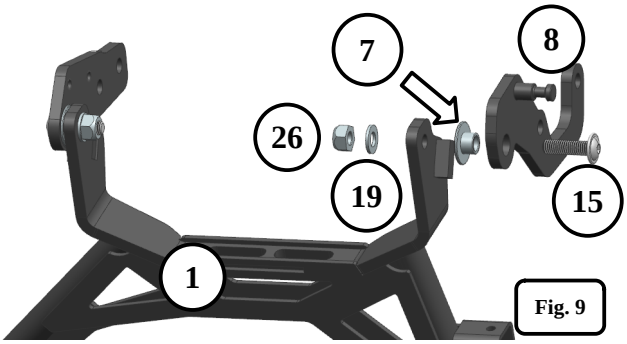

Fig. 9

Assembly instructions / Montageanleitung / Instrukcja montażu

ENG 9. Mount the centerstand **(1)** using **M10** bolts **(15)** and washers **(19)** with nuts **M10 (26) [Fig. 9]**.
PL 9. Zamontować stopkę centralną **(1)** używając śrub **M10 (15)** oraz podkładek **(19)** z nakrętkami **M10 (26) [Fig. 9]**.
DE 9. Montieren Sie den Hauptständer **(1)** mit **M10**-Schrauben **(15)** und Unterlegscheiben **(19)** mit **M10-**Muttern **(26) [Abb. 9]**.

ENG 10. Place the spring **(22)** inside the larger spring **(23)**. Install the spring holder (5) and spring tensioner **(14) [Fig. 10]**.
PL 10. Umieścić sprężynę **(22)** wewnątrz większej sprężyny **(23)**. Zamontować uchwyt **(5)** oraz naciąg sprężyny **(14) [Fig. 10]**.
DE 10. Setzen Sie die Feder **(22)** in die größere Feder **(23)** ein. Montieren Sie den Griff **(5)** und den Federspanner (**14) [Abb. 10]**.

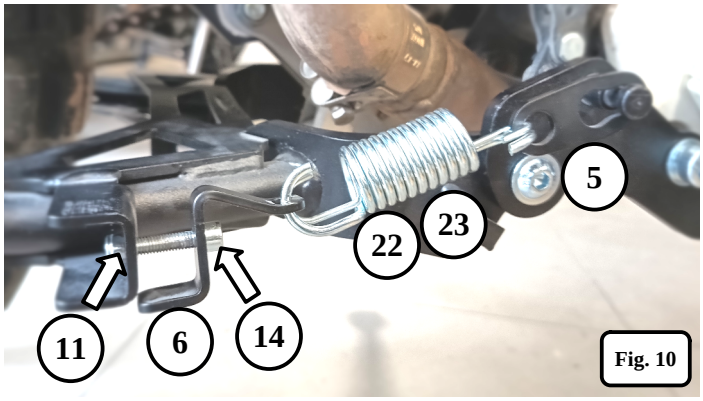

Fig. 10

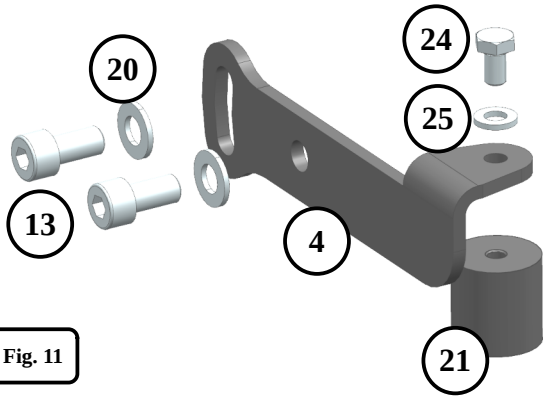

Fig. 11

ENG 11. tighten the spring with **M6** bolt **(14)** and **M6** nut **(11) [Fig. 10]**.
PL 11. Naciągnąć sprężyne za pomocą śruby **M6 (14)** i nakrętki **M6 (11) [Fig. 10]**
DE 11. Ziehen Sie die Feder mit der **M6-**Schraube **(14)** und der **M6-**Mutter **(11)** fest **[Abb. 10]**.

ENG 12. Mount the rubber bumper **(21)** to the bracket **(4)** using **M6** screw **(24)** and washer **(25) [Fig. 11]**.
PL 12. Zamontować odbojnik gumowy **(21)** do uchwytu **(4)** za pomocą śruby **M6(24)** i podkładki **(25) [Fig. 11]**.
DE 12. Montieren Sie den Gummipuffer **(21)** mit der **M6**-Schraube **(24)** und der Unterlegscheibe **(25)** an der Halterung **(4) [Abb. 11]**.

ENG 13. Install the bumper bracket **(4)** with **M8** screws **(13)** and washers **(20)**. Adjust the appropriate height.
PL 13. Zamontować uchwyt odbojnika **(4)** za pomocą śrub **M8 (13)** i podkładek **(20)**. Ustawić odpowiednią wysokość.
DE 13. Montieren Sie den Gummipufferhalter **(4)** mit **M8**-Schrauben **(13)** und Unterlegscheiben **(20)**. Stellen Sie die richtige Höhe ein.

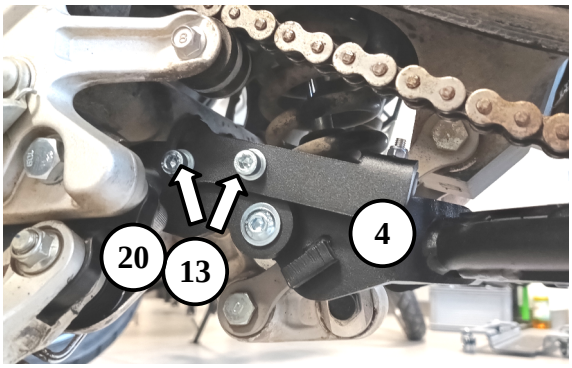

Yakk EXP