Assembly instructions / Montageanleitung / Instrukcja montażu

Luggage rack extension / Gepäckplatte / Płyta powiększająca
For / für / do Yaak 1261615

Husqvarna 701

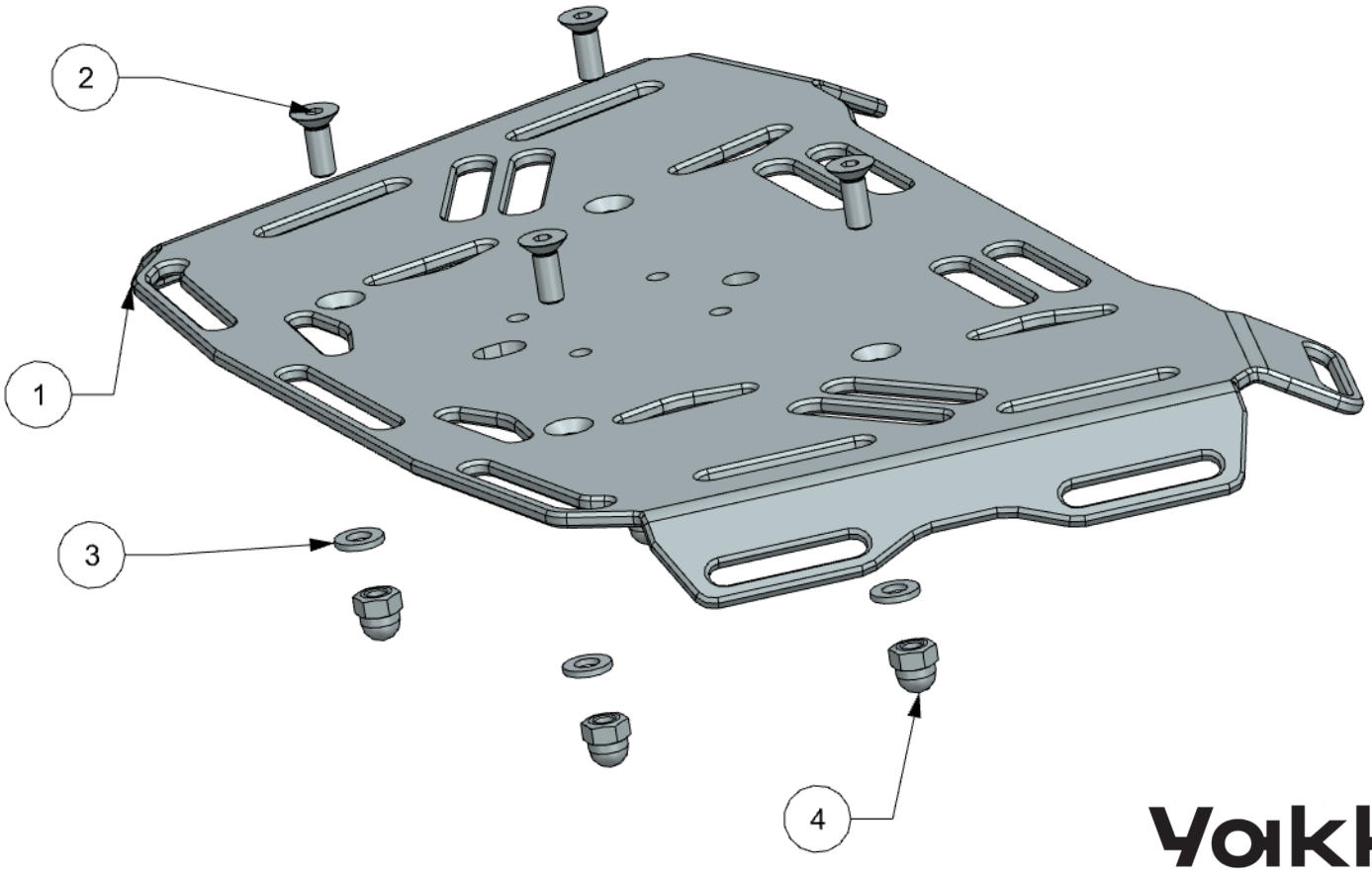

Parts list / Stückliste / Lista elementów

Nr	Item / Artikel / Element (2942509)	Pieces Stücke Sztuki
1	Luggage rack plate / Gepäckplatte / Płyta bagażowa	1
2	Bolt / Schraube / Śruba M6x16	4
3	Washer / Unterlegscheibe / Podkładka 6.4	4
4	Nut / Mutter / Nakrętka	4