Installation instruction – Lower Crash bars Honda XL 750 Transalp / Instrukcja montażu – Gmole dolne Honda XL 750 Transalp 2988667

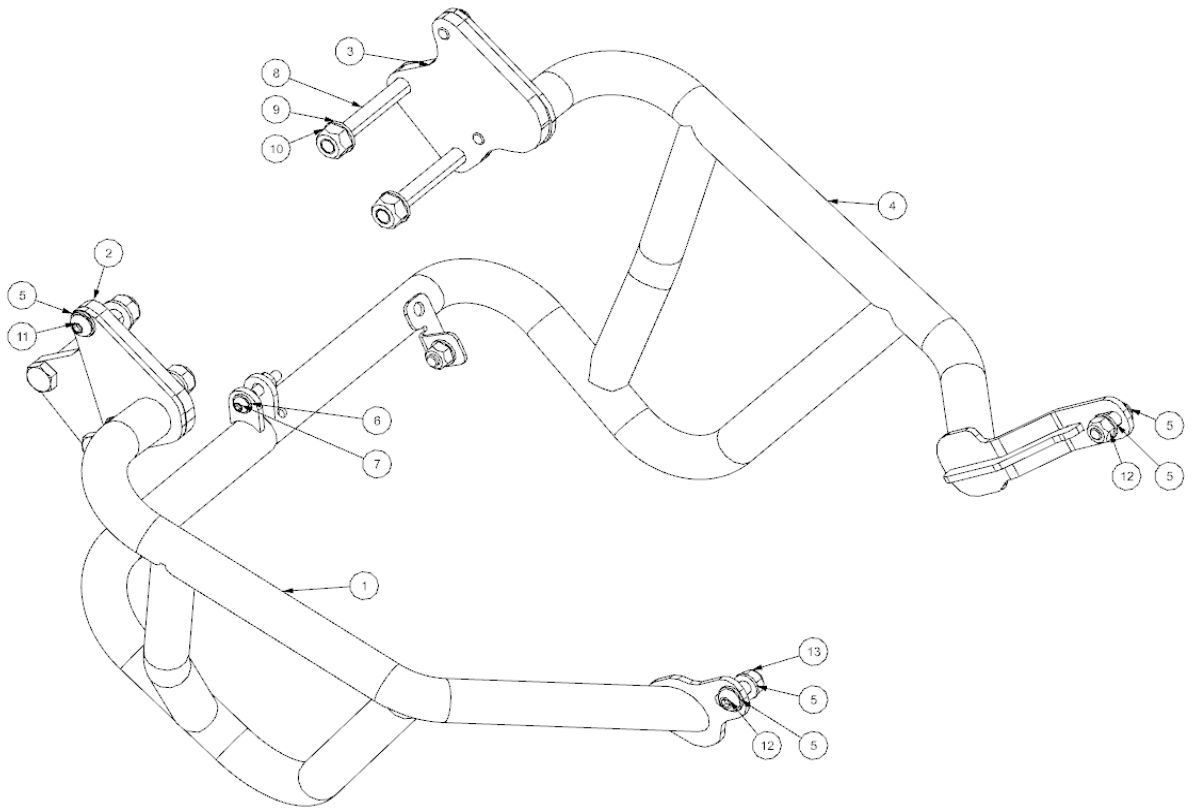


| Component list / Zestawienie komponentów | | |
|---|---|---|
| Pos.1/ Poz.1 | Left crash bar / Gmol lewy | 1szt. |
| Pos.2/ Poz.2 | Left mounting bracket / Uchwyt mocujący lewy | 1szt. |
| Pos.3/ Poz.3 | Right mounting bracket / Uchwyt mocujący prawy | 1szt. |
| Pos.4/ Poz.4 | Right crash bar / Gmol prawy | 1szt. |
| Pos.5/ Poz.5 | Washer 8.4 / Podkładka 8.4 | 9szt. |
| Pos.6/ Poz.6 | Washer 6.4 / Podkładka 6.4 | 1szt. |
| Pos.7/ Poz.7 | Bolt M6x35 / Śruba M6x35 | 1szt. |
| Pos.8/ Poz.8 | Bolt M10x1.25x80 / Śruba M10x1.25x80 | 4szt. |
| Pos.9/ Poz.9 | Washer 10.5 / Podkładka 10.5 | 4szt. |
| Pos.10/ Poz.10 | Nut M10x1.25 / Nakrętka M10x1.25 | 4szt. |
| Pos.11/ Poz.11 | Bolt M8x16 / Śruba M8x16 | 5szt. |
| Pos.12/ Poz.12 | Bolt M8x5 / Sruba M8x25. | 2szt. |
| Pos.13/ Poz.13 | Nut M8 / Nakrętka M8 | 3szt. |
| Pos.14/ Poz.14 | Horn mount / Mocowanie klaksonu | 1 szt. |

All bolts have to be finaly tighten after installation all parts on vehicle / Śruby dokręcać dopiero po zmontowaniu wszystkich elementów

Vakk EXP

Assembly sequence / Kolejność montażu.

1. Remove the screws, take off side cowls (photo 1) / Odkręcić śruby i zdemontować owiewki boczne (zdjęcie 1).







Photo 1 / Zdjęcie 1

2. On the right side of motorcycle, remove the bolts , assemble rigt mounting bracket (pos.3). Use bolts, M10x1,25x80 (pos.8), washers 10,5 (pos.9), and nuts M10x1,25 (pos.10), (photo 2) / Zdemontować śruby po prawej stronie motocykla, zamontowac prawy uchwyt mocujący (poz.3). Użyć śrub M10x1,25x80 (poz.8), podkładek 10,5 (poz.9), nakrętek M10x1,25 (poz.10), (zdjęcie 2).

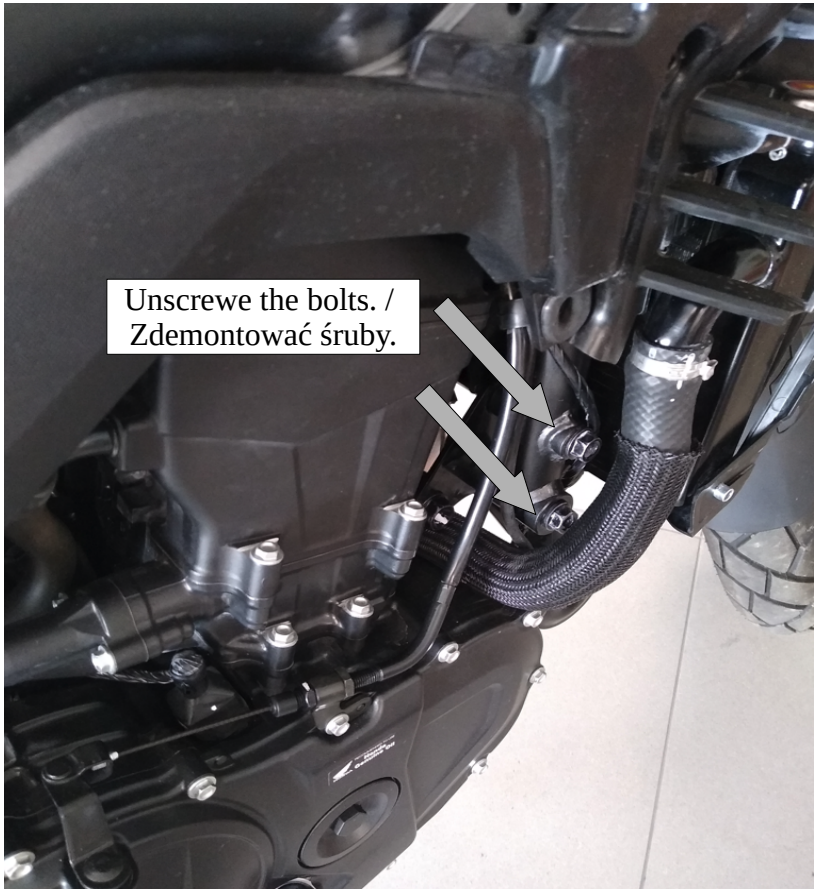


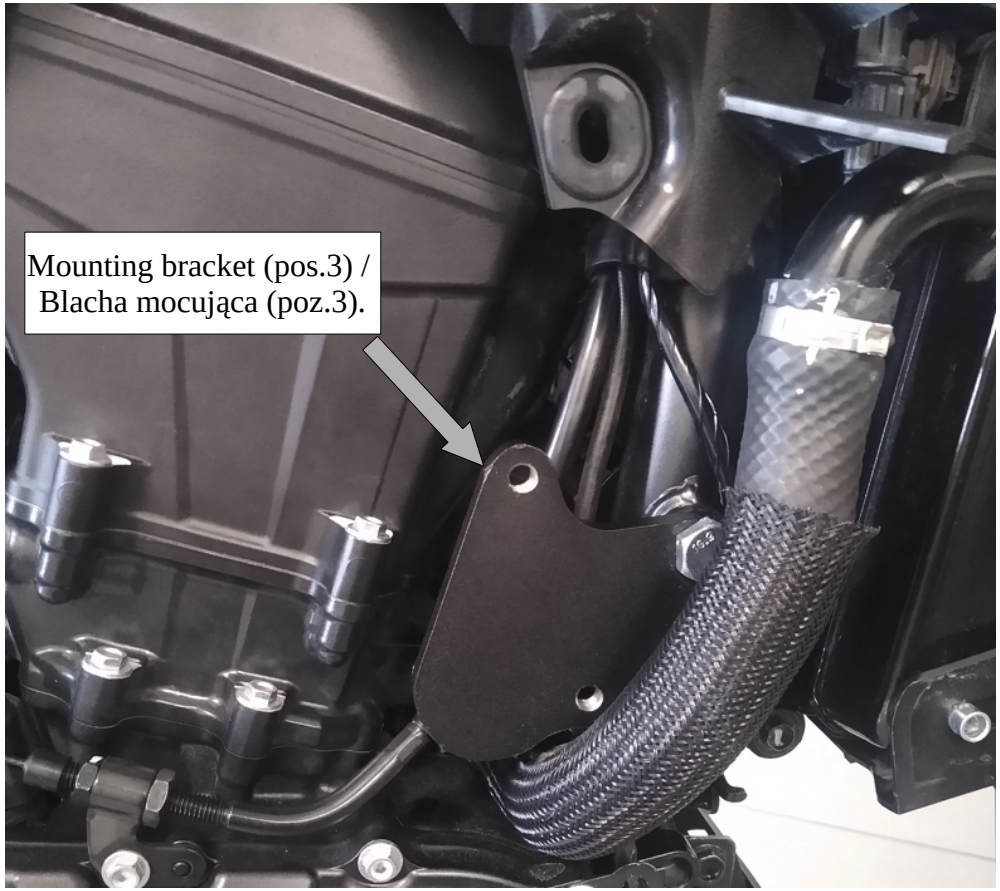


Photo 2 / Zdjęcie 2

3. Install the left mounting bracket in the same order as the right one (pos.2) (photo 3). / Wykonać te same czynności po lewej stronie. Zamontować lewy uchwyt mocujący (poz.2) (zdjęcie 3).




Photo 3/ Zdjęcie 3

5. Relocate horn using horn bracket (pos.14) (photo 5). / Do zmiany pozycji montażu sygnału dźwiękowego użyć mocowania (poz.14) (zdjęcie 5).

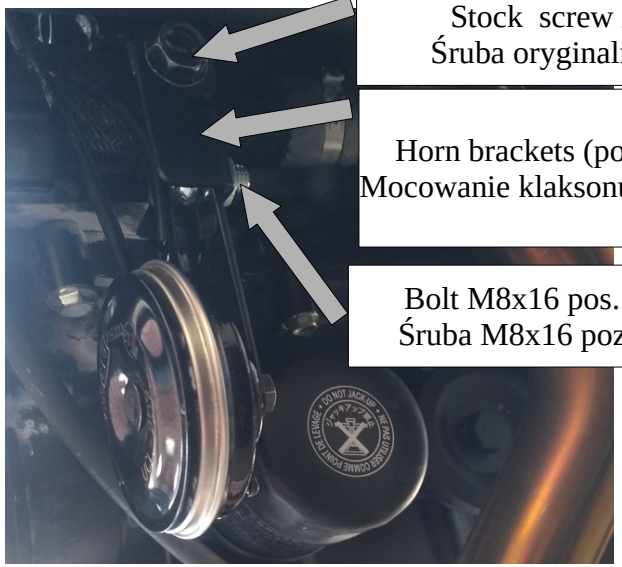


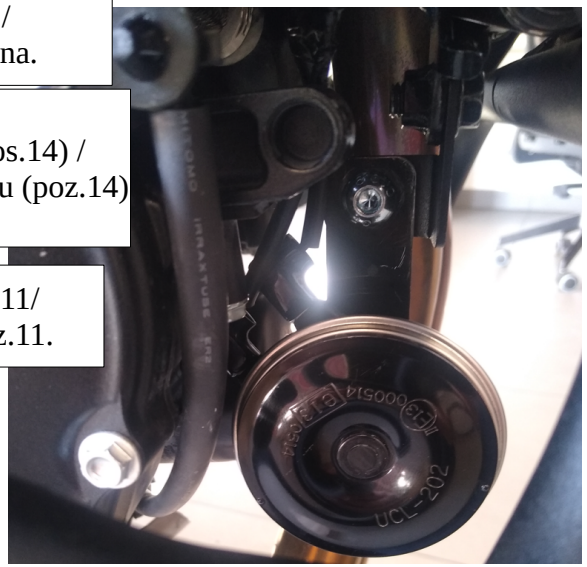

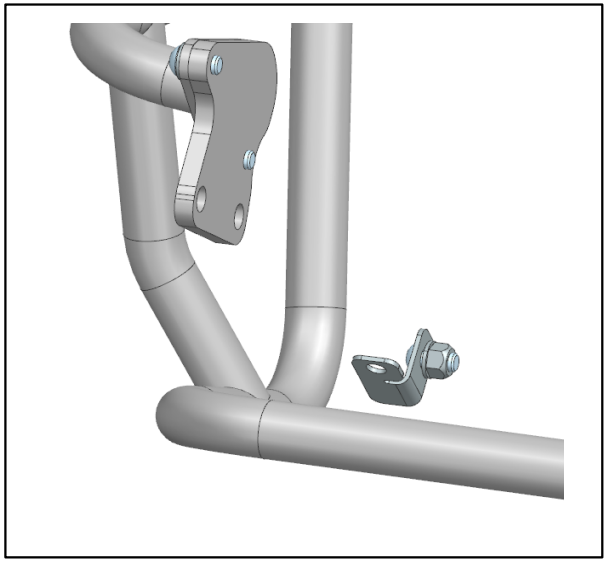

Note:
If the motorcycle has a Yakk engine guard plate,
The signal is attached to the engine guard bracket /
Uwaga:
Jeśli motocykl posiada płytę silnika Yakk,
sygnał jest mocowany do wspornika płyty.





Photo 4/ Zdjęcie 4

5. Assemble crash bars (photo 5) / Zamontować gmole (zdjęcie 5).

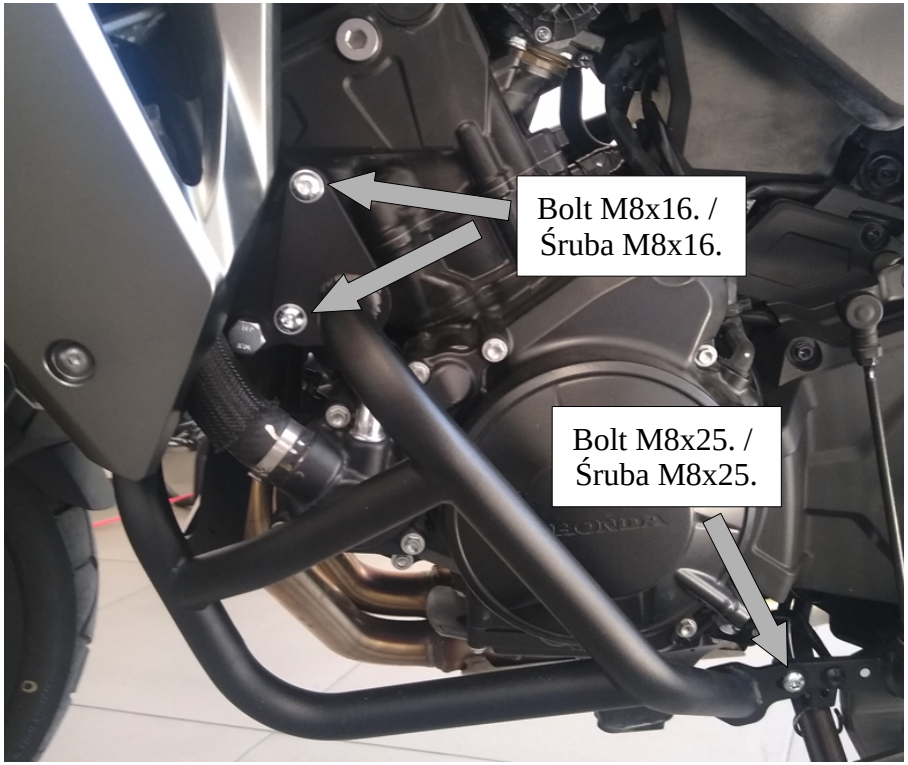


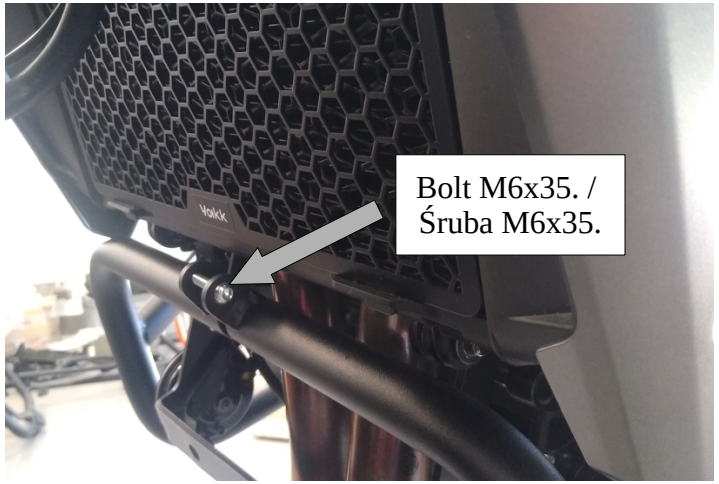


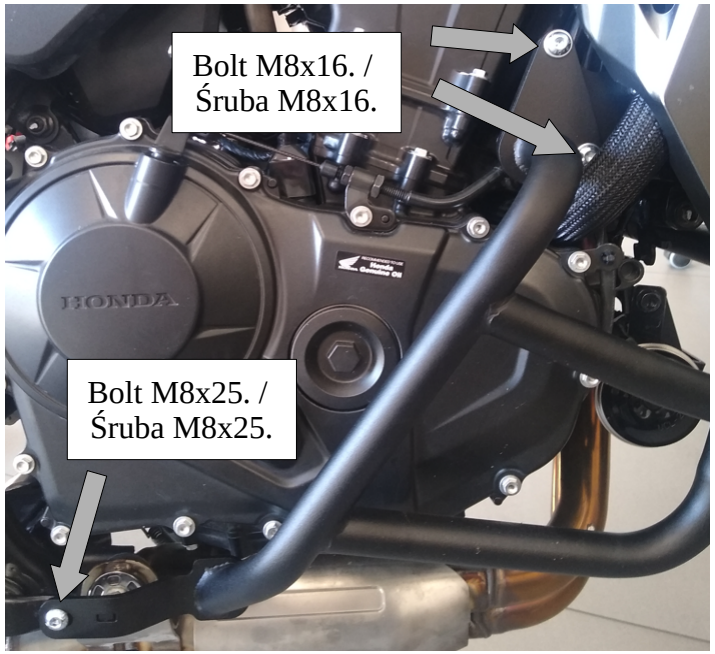


Photo 5 / Zdjęcie 5