Assembly instructions / Montageanleitung / Instrukcja montażu

Brake master cylinder guard / Bremspumpenschutz / Osłona pompy hamulca

Husqvarna 701

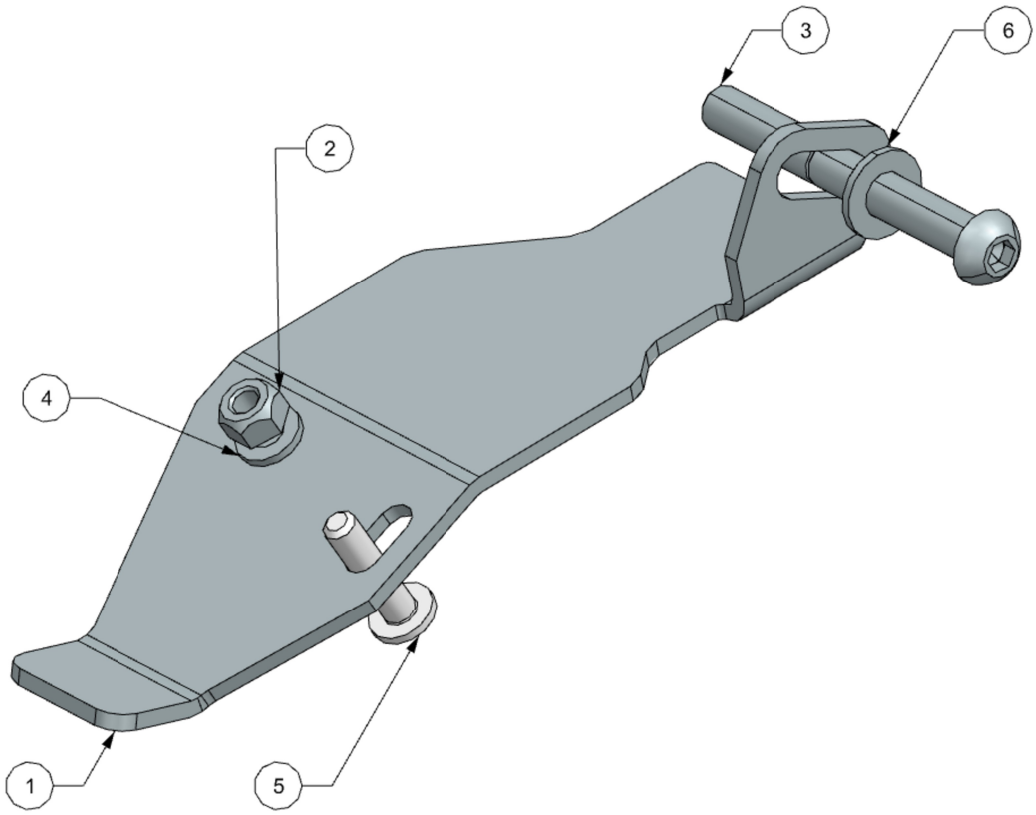

Parts list / Stückliste / Lista elementów

Nr	Item / Artikel / Element (2957174)	Pieces Stücke Sztuki
1	Brake master cylinder guard / Bremspumpenschutz / Osłona pompy hamulca	1
2	Nut / Mutter / Nakrętka M6	1
3	Bolt / Schraube / Śruba M8x70	1
4	Washer / Unterlegscheibe / Podkładka 6,4	1
5	Bolt / Schraube / Śruba M6x35	1
6	Washer / Unterlegscheibe / Podkładka	1