Installation instruction – Skid Plate Honda CRF 1100 Africa Twin / Instrukcja montażu – Płyta silnika Honda CRF 1100 Africa Twin Yakk Exp 681018

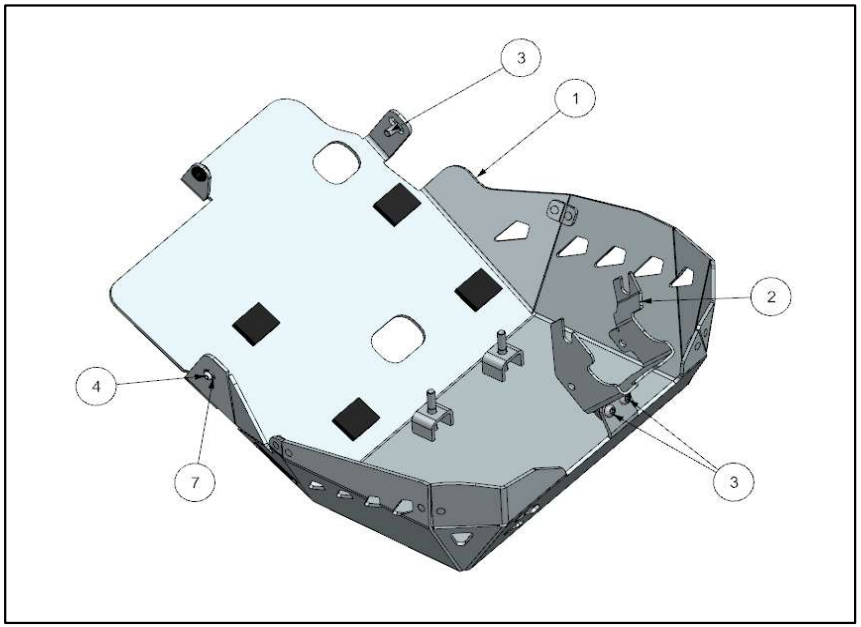

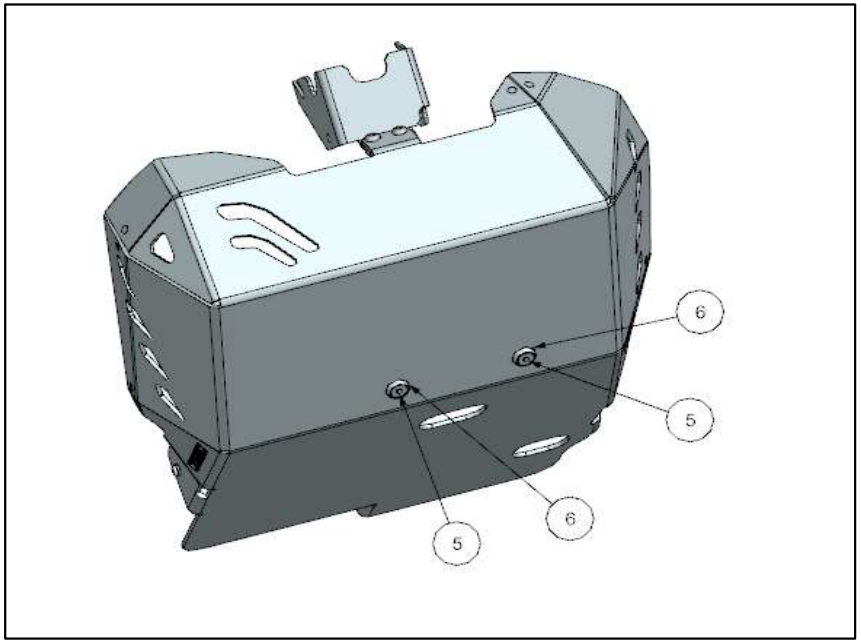

Component list / Zestawienie komponentów		
Poz.1	Skid Plate / Osłona silnika.	1szt.
Poz.2	Center bracket / Mocowanie centralne.	1szt.
Poz.3	Bolt / Śruba M8x20.	3szt.
Poz.4	Bolt / Śruba M6x16	1szt.
Poz.5	Bolt / Śruba M8x60	2szt.
Poz.6	Conical Washer / Podkładka stożkowa.	2szt.
Poz.7	Washer / Podkładka.	1szt.

Yakk EXP

Assembly sequence / Kolejność montażu.

1. Disassemble the original Honda skid plate, photo 1;2; / Zdemontować oryginalną płytę, zdjęcie 1; 2.

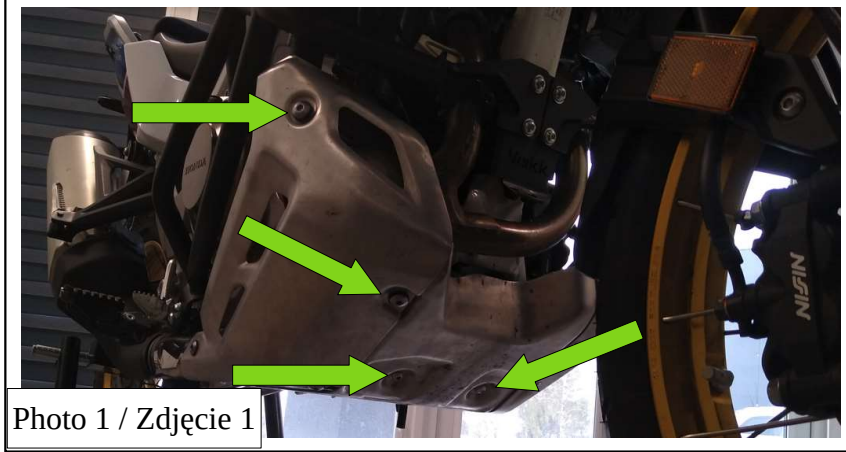

Photo 1 / Zdjęcie 1

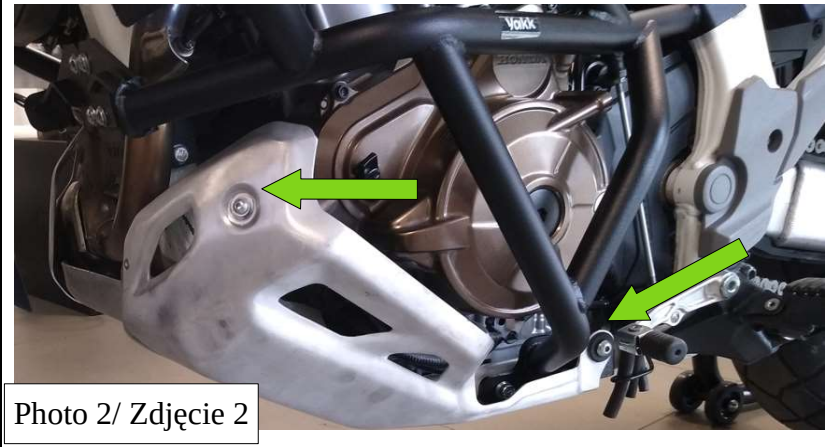

Photo 2/ Zdjęcie 2

2. Remove the Bolt, photo 3; 4; belowe./ Odkręcić śrubę ze zdjęcia 3; 4;

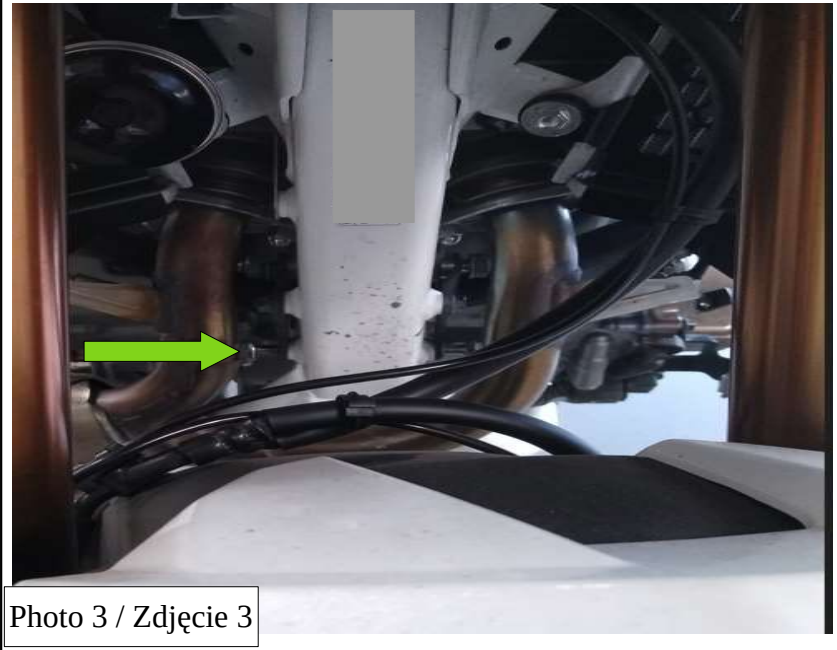

Photo 3 / Zdjęcie 3



Photo 4 / Zdjęcie 4

3. Loosen the Bolt, photo 5; 6; / Poluzować śrubę wg zdjęcia 5; 6;

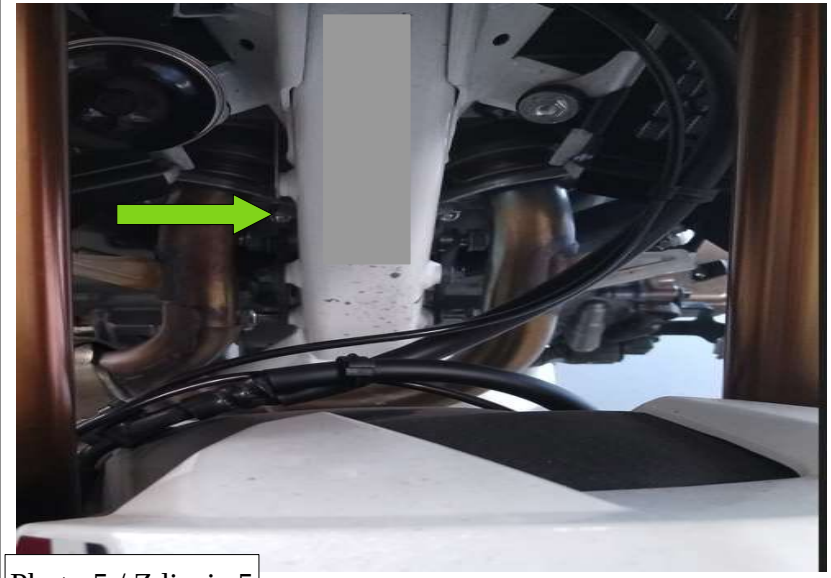

Photo 5 / Zdjęcie 5



Photo 6 / Zdjęcie 6

4. Assemble Center console, photo 7; 8; / Montować mocowanie centralne, zdjęcie 7; 8;



Photo 7 / Zdjęcie 7

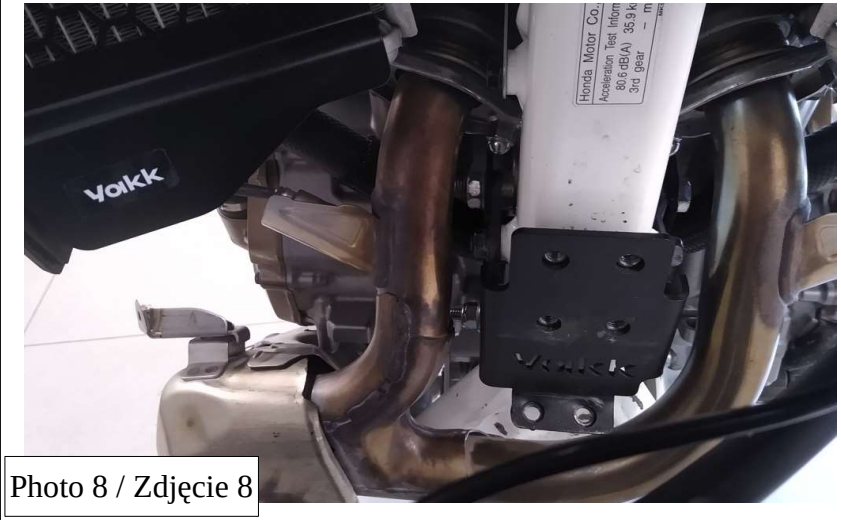

Photo 8 / Zdjęcie 8

5. Assemble slide plate.

On the first, skid plate must be mount on the rod in the back side motorcycle photo 9.

The Next, skid plate should be fix with center console on the front side, and use other Bolts photo 11; 12;.

Montować osłonę silnika. W pierwszej kolejności osłonę należy zamontować na pręcie w tylnej części motocykla.

Następnie skręcić płytę z konsolą mocującą z przodu. Zakręcić pozostałe śruby.

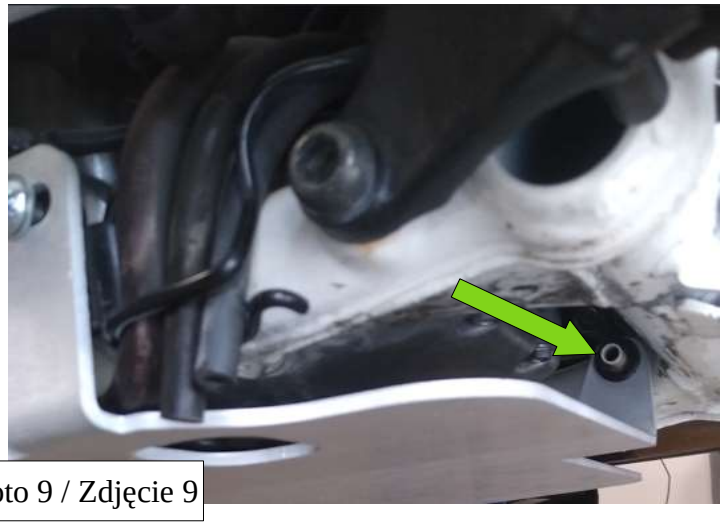

Photo 9 / Zdjęcie 9

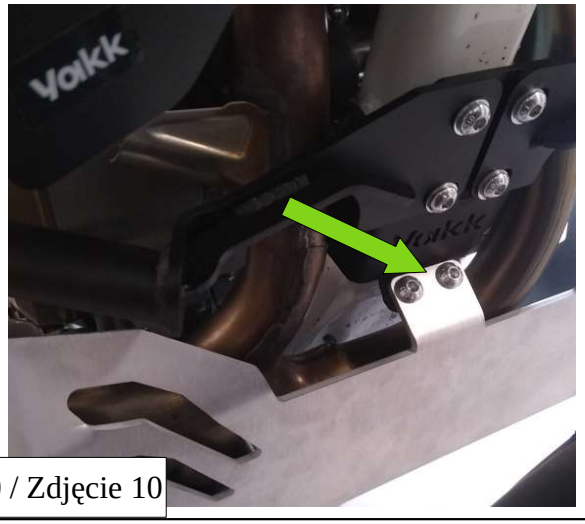

Photo 10 / Zdjęcie 10

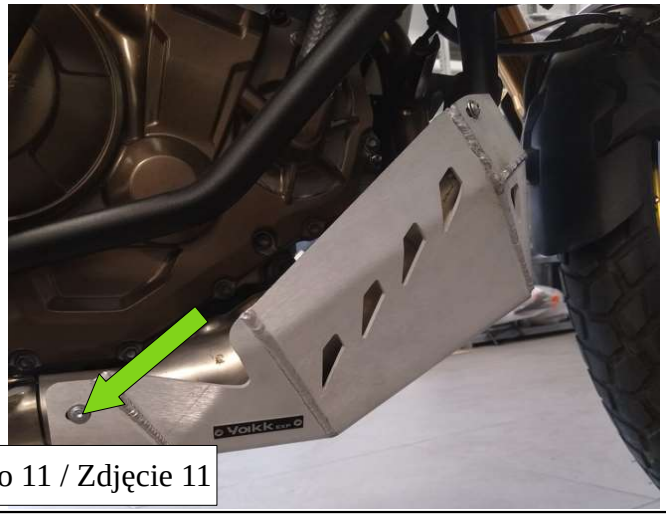

Photo 11 / Zdjęcie 11

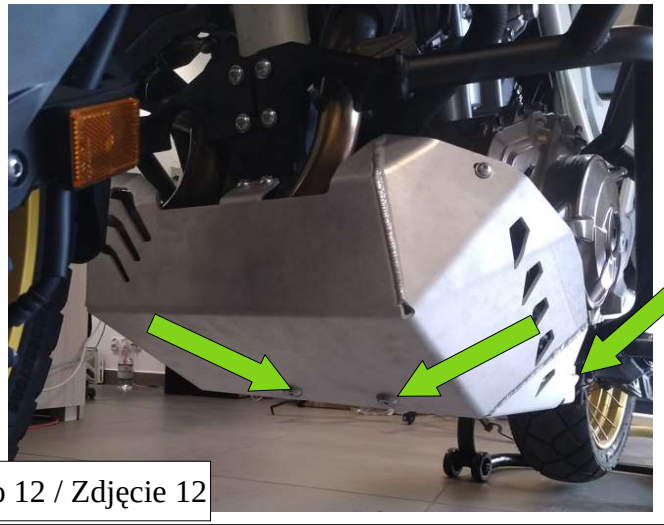

Photo 12 / Zdjęcie 12